SMART
SENSOR
BUSINESS

Leuze electronic

the sensor people

条码阅读器家族

适合各种检测任务的
精准条码阅读器

www.leuze.com.cn

我们的条码阅读器

应用场合

可应用在物流输送、分拣、工厂MES系统信息采集、药监码识别、生物实验室信息采集等领域。

客户收益

我们可以为您提供高速识别、超大景深、灵活配置、可靠稳定的条码识别解决方案。

让您的系统性能提升四倍

五种类型的模块化条码阅读器，提供适合您的应用的正确解决方案。

您的条码器您做主

工业条码阅读器的应用领域十分广泛。每种应用或行业都对设备的性能、稳定性或功能范围有特殊要求。

我们产品系列品种广泛，包括BCL 95、300i、500i、600i和900i多种产品，可为您提供满足各种需要的最优解决方案。设备采用模块化基础结构，您可根据您的需要单独配置，以满足您最特殊的需求。

跨产品集成和配置，省时，使用方便

我们的各种条码阅读器虽然用途各异，但它们始终秉持劳易测电子令人信服的品质特性。而且，全系列的现场总线集成和配置100%相同，因此，各种设备可轻松替换，无需额外学习如何操作。

*信号*冗余

大量CRT技术功能冗余，即使在极端要求和环境条件下，这些设备也能表现出众，提升系统可用性。

*方便*易用

我们一直以开发简单易用的设备为核心，持续对设备的安装、对准、调试和运行进行优化。

*集成*总线连接

如果没有合适的接口，最好的设备对您都毫无用处。这就是我们特别强调与绝大多数最重要的工业总线标准进行直接集成的原因。

直接通过现场总线进行配置

设备采用*集成*连接性技术，可直接通过控件进行配置和操作。因此，所有相关数据在无需其他控制软件的情况下，直接传输到系统中的正确位置。基于HTML的WebConfig工具允许对基于以太网的现场总线上的产品进行平行诊断（例如PROFINET）。

劳易测电子的WebConfig工具

通过集成的WebConfig工具，我们提供独立于操作系统且基于网络技术的多语言用户界面，以实现设备配置。各项参数均以简单易懂的图形化方式呈现。

基于PROFINET总线的BCL系列

通过集成的PROFINET总线，可以直接通过HW Config使用GSD/GSDML文件中包含的模块结构来配置BCL 95、300i、500i、600i和900i 。这样，设置好的参数将存储在PLC控制器中，如果需要更换设备，这些参数可自动传送到新设备。

高达700毫米扫描距离的多面手

BCL 300i系列为设备选件设立了新标准。

性能顶级，全方位的实操细节

众多设备选件供您选择，让您自由配置BCL 300i系列的设备。您由此得到的条码阅读器，将完全满足您对功能、连接、安装和操作的要求，并代表了最高的可靠性和系统可用性。

这些条码阅读器以其高性能残码重组技术、集成现场总线连接性以及无与伦比的大范围和光束角光学数据（同等性能等级下），备受使用者的认可。设备使用标准工业插件，无需复杂的连接，可快速集成到现场总线环境中。紧凑型扫描器还可作为网络中的以太网交换机，可通过以太网和基于浏览器的WebConfig工具方便地进行配置，或直接在PROFIBUS / PROFINET环境配置。

技术数据	BCL 300i
光束出口	前出光/偏转出光 单线/排线/摆镜
最小/最大读取距离（取决于模宽）	30-700 mm
最小模宽（条码分辨率）	0.127 mm
工作温度（无加热） 工作温度（有加热）	1）0-40°C 2）-30至40°C
出光发散角	60°
接口	PROFINET、PROFIBUS、以太网TCP/IP和UDP、 ETHERNET IP、RS 232、RS 422、RS 485、MultiNet
连接类型	M12插头、端子、电缆出线
防护等级	IP 65

*信号*冗余

- 大景深和大光束角
  检测可靠，最小检测距离仅30 mm
- 极短的最小距离
  极大的读取区域宽度
- 残码重组技术
  让脏污、受损或被部分遮蔽的条码都能可靠识别
- 高质量光学器件
  实现大角度读取条码

*方便*易用

- 窄型设计
  节省空间，适合放在传送机系统之间
- 扫描器
  摆镜、偏转镜、单线型扫描器或多线型扫描器
- 连接技术
  M12、端子或电缆出线 —— 自由选择连接类型
- 安装技术
  采用智能紧固理念，方便简单集成到传送机系统中
- 选件
  所有产品都可选择配备加热器或显示器

*集成*总线连接

- 集成现场总线接口
  无需附加接线盒或网关

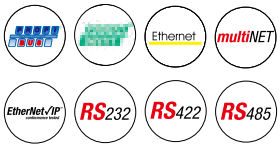

- 集成交换机功能
  通过基于以太网的现场总线，方便组建线型或环型结构
- WebConfig
  通过过程接口或USB直接进行诊断
- 基于以太网的MultiScan功能
  可将两台或多台扫描器组合在一起，创建逻辑读码工作站，通过TCP/IP或PROFINET传送唯一读码结果

高度落差大的容器识别

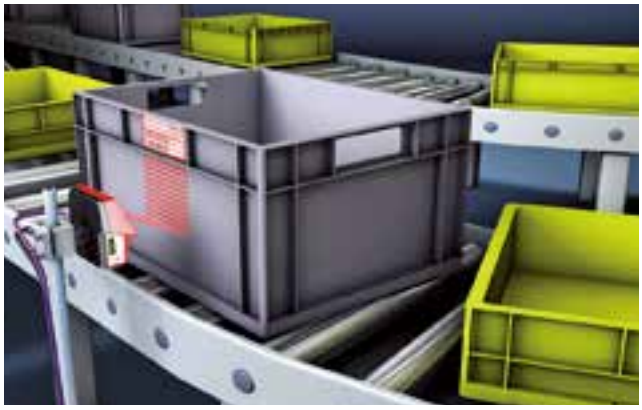

狭小空间容器识别

条码模宽小
检测范围和条码大
技术专业

BCL 500i和BCL 600i条码阅读器拥有多种集成接口。

BCL 500i的专长是检测范围大。

需要大检测范围时，BCL 500i是您的理想选择。它的优势在于读取低至0.5 mm分辨率的条码。由于光束角及检测范围大，BCL 500i可覆盖大片读取区域。

大读取区域和条码，0.25至0.5 mm条码分辨率的专业利器

相比于标准扫描器的红色激光，蓝色激光让景深增加50%。这意味着BCL 600i不仅对被检测物体的间距波动更不敏感，而且，在距离不断改变的应用中往往不需要手动调焦。这不仅能减少设备中的机械设备，更重要的是，它还能减少检测条码所需的时间。

405 nm波长蓝色激光
景深更深

技术数据	BCL 500i	BCL 600i
光束出口	前侧/单线 偏转出光/摆镜	前侧/单线 偏转出光/摆镜
最小/最大读取距离（取决于模宽）	200-2,400 mm	300-1,450 mm
最小模块厚度	0.25 mm	0.25 mm
工作温度（无加热） 工作温度（有加热）	1）0-40°C 2）-30至40°C	1）0-40°C 2）-30至40°C
发散角	60°	60°
接口	PROFINET、PROFIBUS、 以太网TCP/IP和UDP、ETHERNET IP、 RS 232、RS 422、RS 485、MultiNet	PROFINET、PROFIBUS、 以太网TCP/IP和UDP、RS 232、 RS 422、RS 485、MultiNet
连接类型	M12	M12
防护等级	IP 65	IP 65

*信号*冗余

- 高达800 / 1,000次/秒的扫描率
  能在非常高的传送机速度下确保可靠检测。
- 还十分适合
  0.25-1.0 mm的高密度分辨率
- 高质量光学器件
  实现大角度读取条码
- 残码重组技术（CRT）
  让脏污、受损或被部分遮蔽的条码都能可靠识别
- 景深更深50%
  光束角大，即使在宽传送机线上也能实现可靠检测

*方便*易用

- 易于调试
  使用M12连接技术和智能紧固理念，易于调试和连接。
- 直观显示
  带多语言菜单导览
- 加热光学器件
  所有产品都可选择配备加热器
- 全方位条码读取
  扫描器门可同时连接多台设备，可轻松组装，读取无定向条码

*集成*总线连接

- 集成现场总线接口
  无需附加接线盒或网关

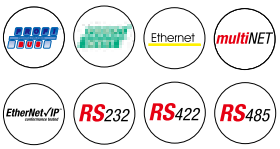

- 集成交换机功能
  通过基于以太网的现场总线，方便组建线型或环型结构
- WebConfig
  通过过程接口或USB直接进行诊断
- 基于以太网的MultiScan功能
  可将两台或多台扫描器组合在一起，创建逻辑读码工作站，通过TCP/IP或PROFINET传送读码结果

不同条码位置的摆镜应用

全方位条码扫描

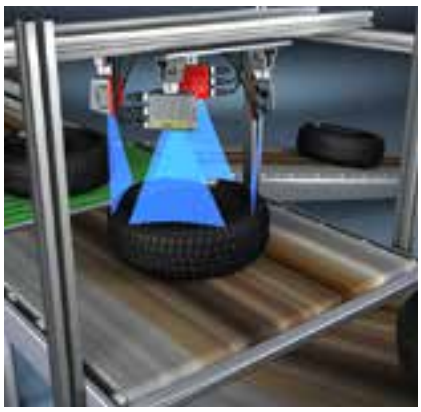

托盘识别

高端扫描器，适合严苛应用

BCL 900i性能出众，是引领条码阅读器市场领先者。

即使在高速条件下，仍然轻松实现条码可靠读取

BCL 900i是高端条码阅读器之一，每秒扫描1,000次，光束角达60°，最大读取范围1,900 mm。可将多台BCL 900i设备组合在一起，在MSPi系统（模块化扫描器门户）中实现全方位条码读取。

作为劳易测电子条码阅读器的常规配置，BCL 900i同样可使用标准浏览器通过Web进行配置，摆脱位置束缚。

技术数据	BCL 900i
光束出口	前侧/单线
最小/最大读取距离（取决于模宽）	500 -1,900 mm
最小模宽	0.25 mm
工作温度（无加热）	0 -50°C
发散角	60°
接口	以太网/IP和UDP、RS 232、RS 422、RS 485、MultiNet
连接类型	M12、端子、电缆出线
防护等级	IP 65

*信号*冗余

- 高达1,000次/秒的扫描率
  能在非常高的传送机速度下确保可靠检测。
- 60°大光束角
  扫描区域宽广
- 高质量光学器件
  实现大角度读取条码
- 残码重组技术(CRT)
  让脏污、受损或被部分遮蔽的条码都能可靠识别

*方便*易用

- 条码示教简单
  使用按钮轻松操作
- 无焦点切换
  确保高速时可靠检测
- 全方位条码读取
  扫描器网关可同时连接多台设备，可轻松组装，读取无定向条码

*集成*总线连接

- 集成接口

  EtherNet/IP Ethernet RS232 RS422

  可通过插件模块在MA 900中设置附加接口
- WebConfig
  通过过程接口直接进行诊断和配置
- MultiScan功能
  通过基于以太网的现场总线，方便组建线型或环型结构

采用极大的景深对不同高度的物体进行条码扫描

不同条码位置的摆镜应用

拥有“复眼”和超远视技术的条形码阅读器

BCL 95性能出众，是引领条码阅读器市场领先者。

即使在高速条件下，仍然轻松实现条码可靠读取

使用激光型条形码阅读器的用户都知道，条形码阅读器的安装一定要与被识别的条码之间保持一个角度，否则，就会产生读取不到的问题。这里的原因在于激光垂直于条码标签，返回的光强度太大，把阅读器致盲了，就像我们直接睁着眼睛看太阳一样。我们针对这一问题，提出了创新性的“复眼”方案，无论怎么安装，都可以阅读条码，让我们的工程师更愉快的工作！

另外，我们的设计师还采用了另一个新型技术，让BCL 95在保持如此娇小的身形下，可以具有超远的读码能力。在实验室的自动化里，最多可以识别6排试管架！

BCL 95 是一款紧凑型高景深一维条码阅读器
用于读取样品和试剂条码

在距离窗口仅为25 mm 时读取区域高度 ≥80 mm
节省应用空间

BCL 95 扫描 8mil 条码时景深为 145 mm（解码速率 >90%）
读取 1 … 6 或 7 个通道（取决于货架宽度）
可在大读取范围中读取 6mil 条码 (150 µm)（并提供精确值）

出色的读取性能
即使是低对比度条码

常量扫描速率为 600 次扫描/秒
手动货架插入方式时保证可靠读取性能 (0,5 m/s)
在动态处理机器中保证可靠读取性能

耐化学物品读取窗口
通过所有常规清洁剂实验室测试

线性货架中样品 ID 读取　至少能可靠读取 6 个通道

线性货架中样品 ID 读取

循环货架中样品/试剂 ID 读取

俯视图

BCL 300i 读取区域曲线

高密度(N)

无偏转镜的单线型/多线型扫描器

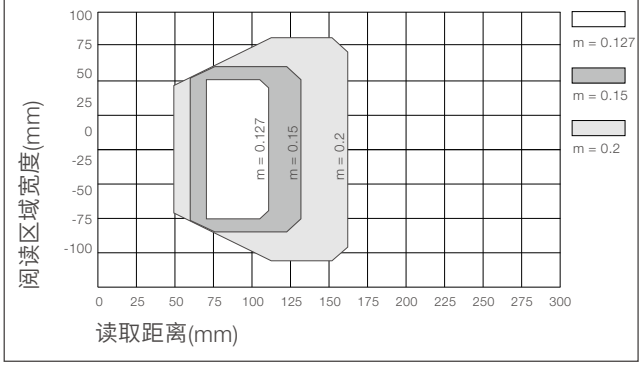

带偏转镜的单线型/多线型扫描器

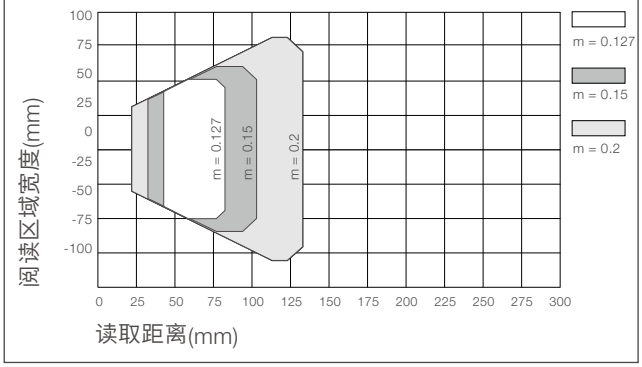

中等密度(M)

无偏转镜的单线型/多线型扫描器

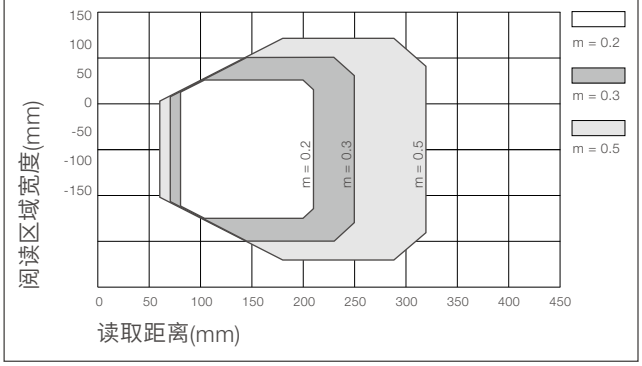

带偏转镜的单线型/多线型扫描器

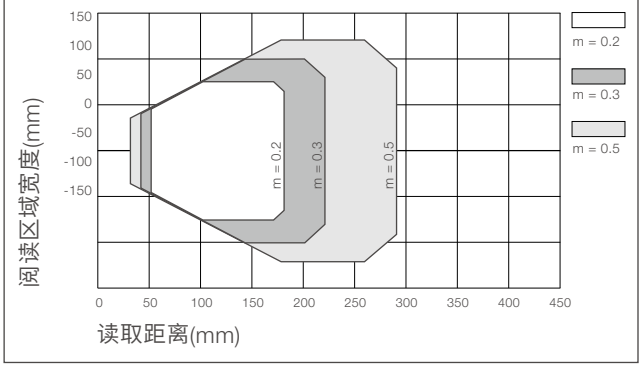

带偏转镜的单线型/多线型扫描器

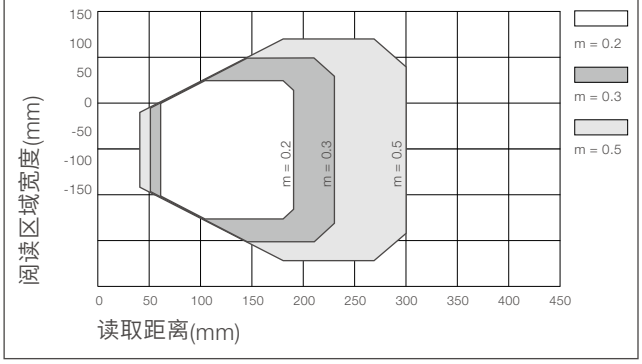

摆镜型扫描器(横向读取曲线)

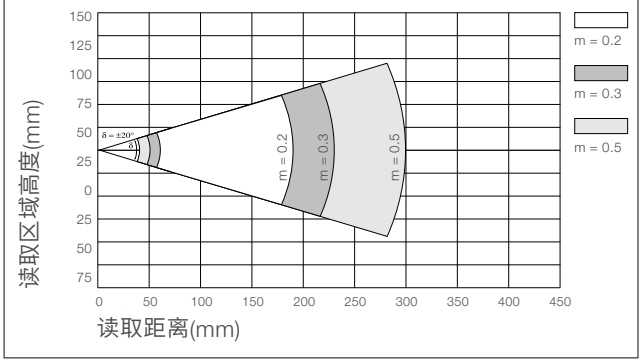

低密度(F)

无偏转镜的单线型/多线型扫描器

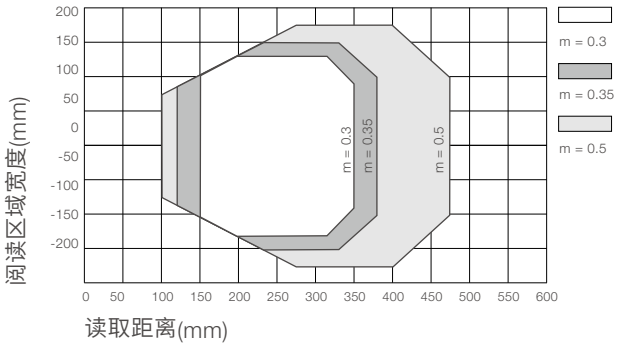

带偏转镜的单线型/多线型扫描器

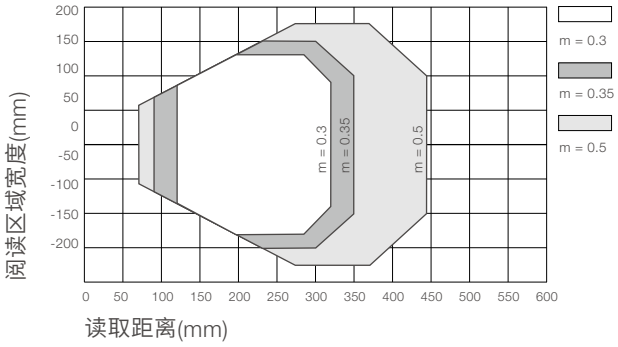

摆镜型扫描器

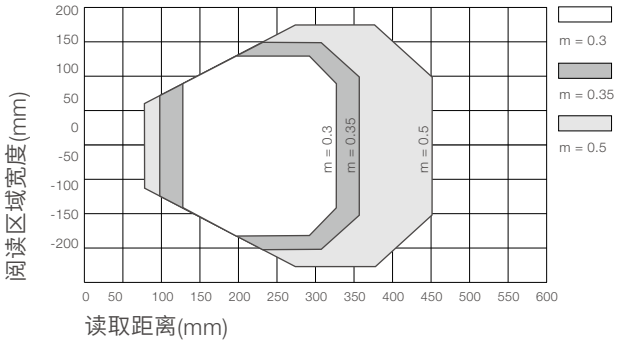

摆镜型扫描器(横向读取曲线)

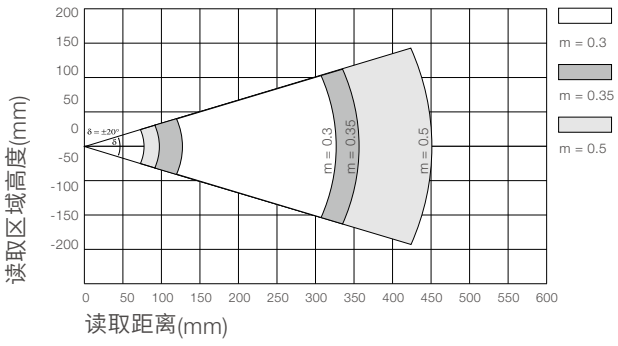

超低密度(L)

无偏转镜的单线型扫描器

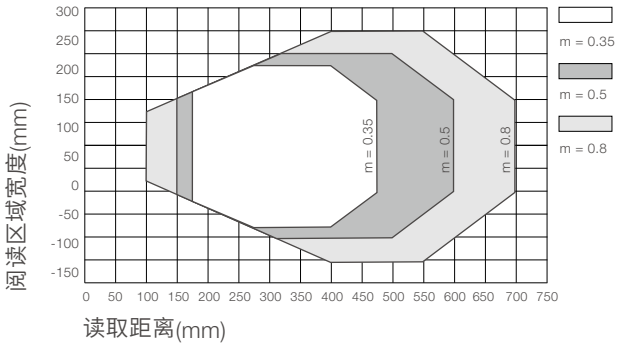

带偏转镜的单线型扫描器

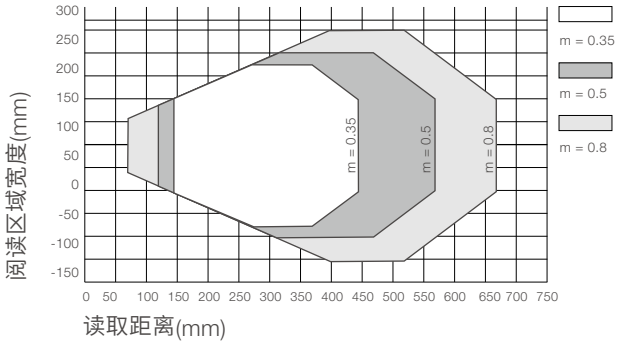

摆镜型扫描器

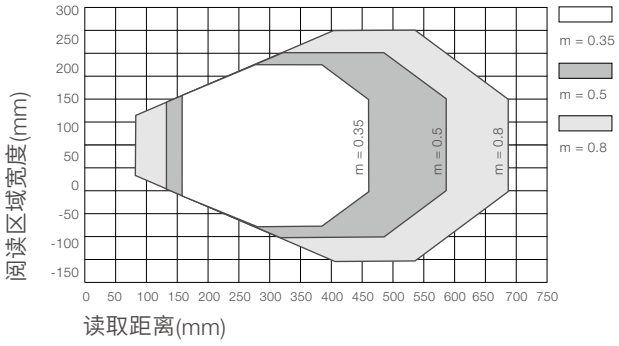

摆镜型扫描器(横向读取曲线)

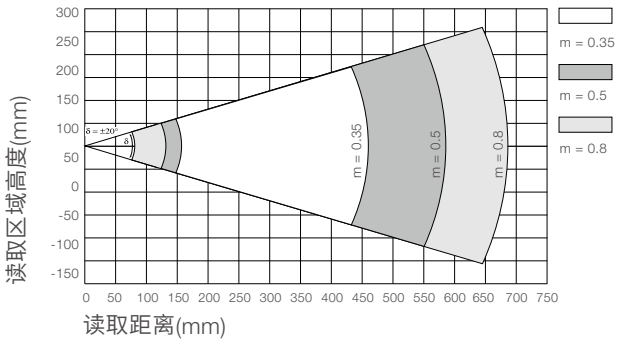

BCL 500i读取区域曲线

N-光学器件

带/不带偏转镜或摆镜的单线型扫描器

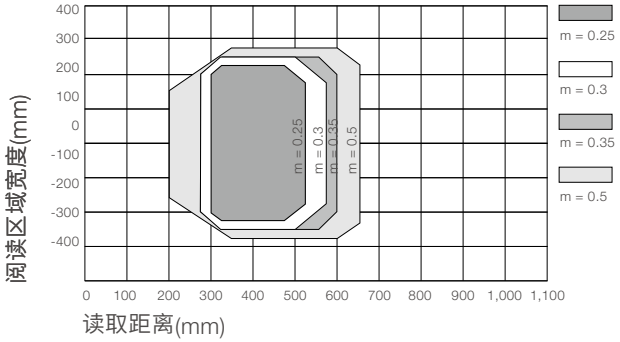

摆镜型扫描器（横向读取曲线）

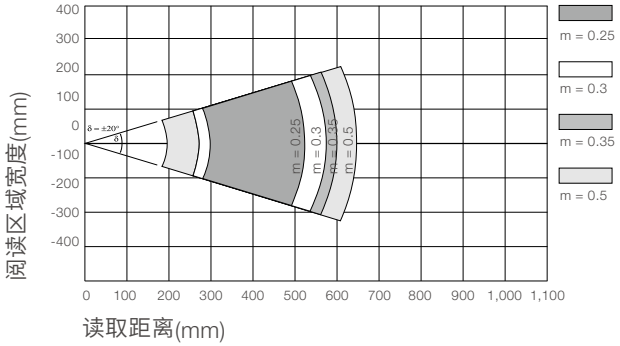

M-光学器件

带/不带偏转镜或摆镜的单线型扫描器

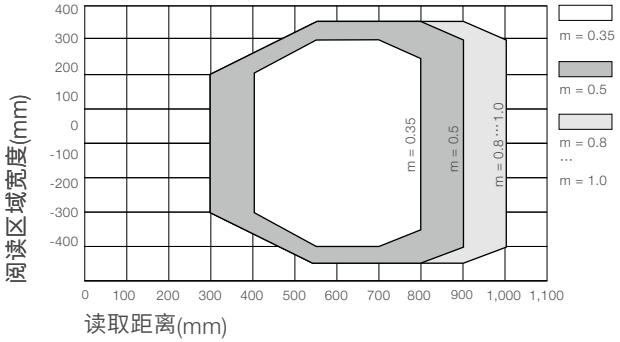

摆镜型扫描器（横向读取曲线）

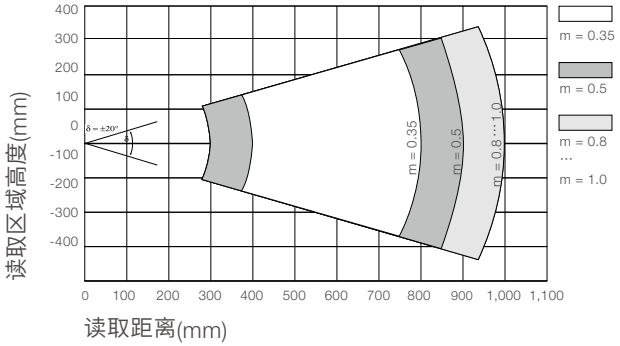

F-光学器件

带/不带偏转镜或摆镜的单线型扫描器

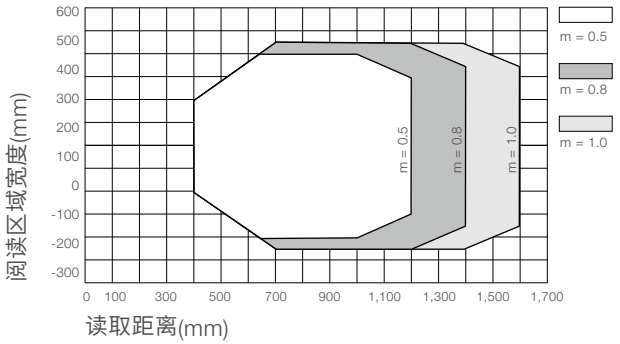

摆镜型扫描器(横向读取曲线)

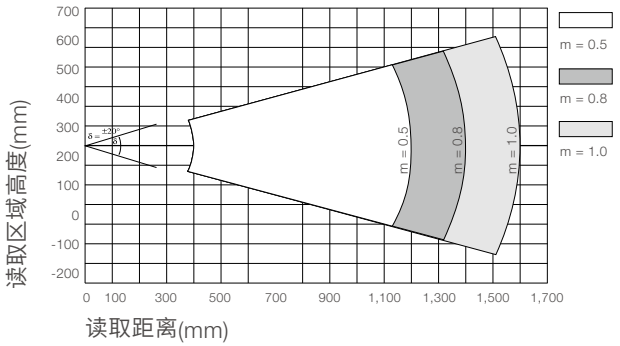

L-光学器件

带/不带偏转镜或摆镜的单线型扫描器

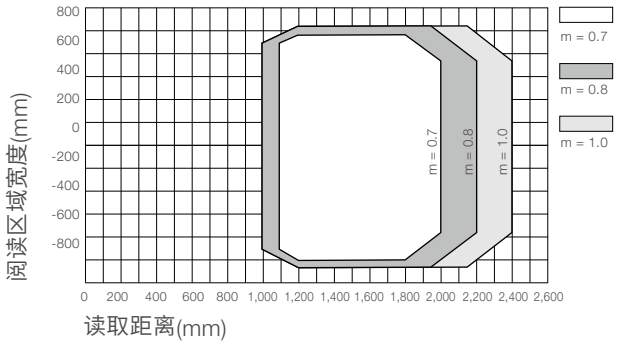

摆镜型扫描器(横向读取曲线)

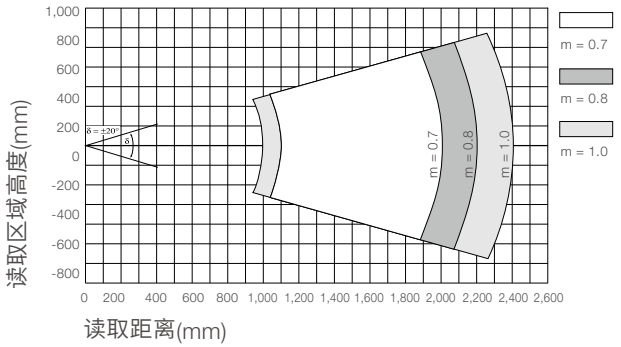

BCL 600i读取区域曲线

M-光学器件

单线型扫描器

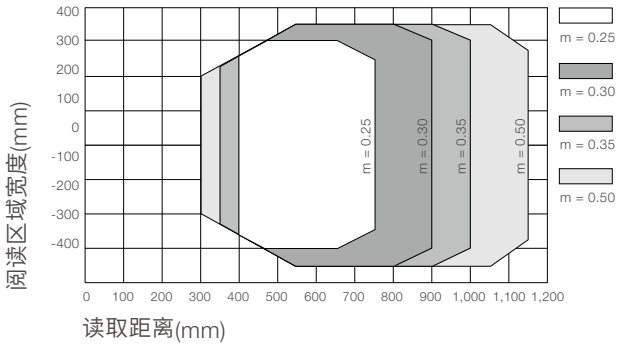

摆镜型扫描器

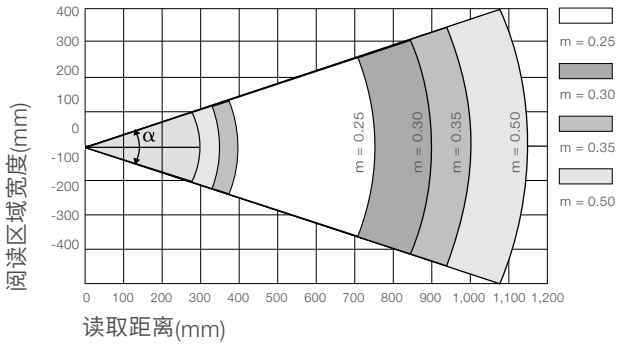

F-光学器件

单线型扫描器

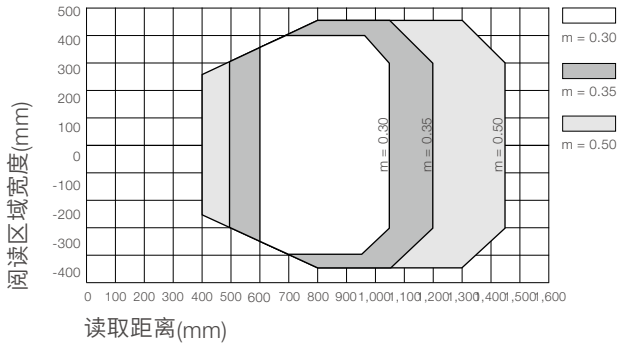

摆镜型扫描器

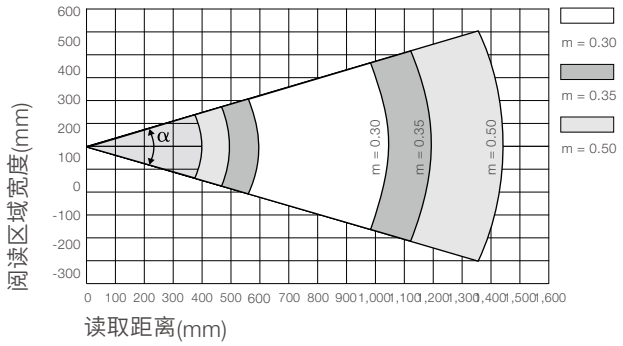

BCL 900i读取区域曲线

N-光学器件

单线型扫描器

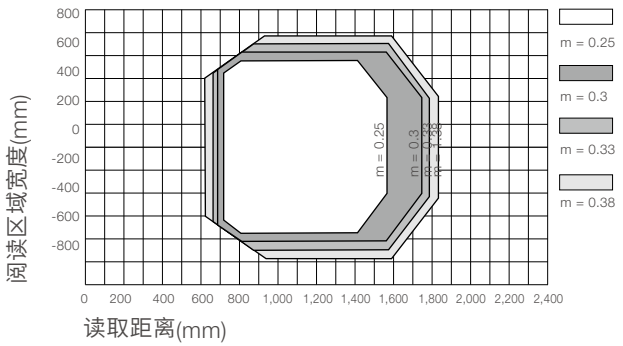

M-光学器件

单线型扫描器

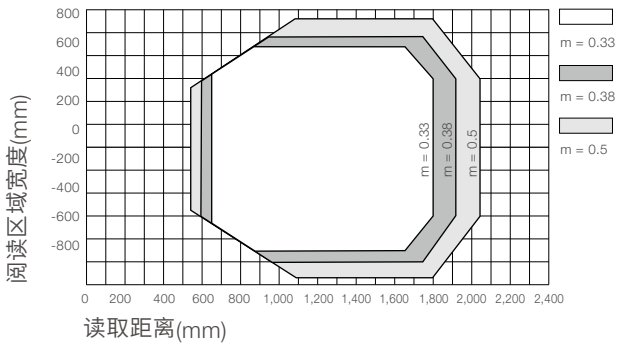

BCL 95读取区域曲线

M-光学器件

单线型扫描器侧向扫描

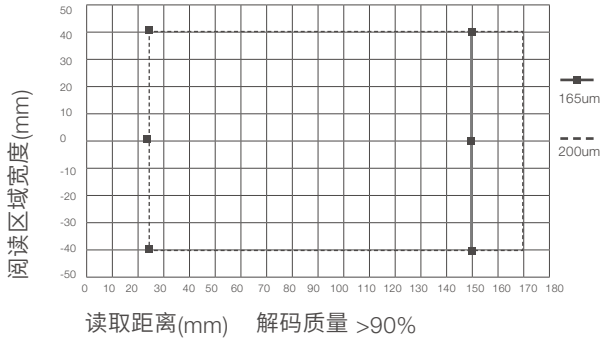

解码质量 >90%

单线型扫描器正向扫描

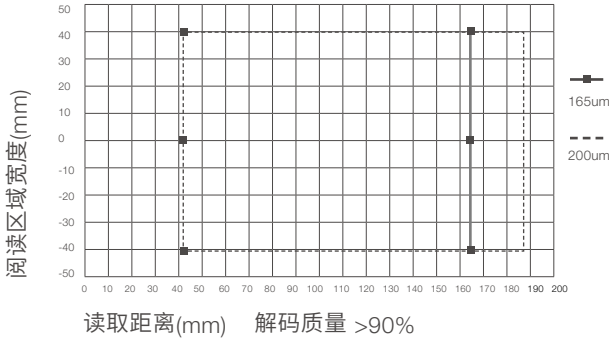

解码质量 >90%

妥协是过去的事
今天世界是模块化的

模块化

传感器解决方案

用新BCL 300i在可自由组合的各种设备之间进行选择，
我们称这种灵活的产品为配置模块。

光学/读取范围
- 高密度(N)
- 中密度(M)
- 低密度(F)
- 超低密度(L)

显示元件
- 图形显示
- 发光二极管显示

扫描仪
- 摆镜
- 偏转镜
- 正面窗扫描仪
- 单线扫描仪
- 排线扫描仪

选项
- 加热功能
- 安装系统

连接技术
- 模块化连接模块
- 模块化连接端子
- 模块化接线盒
- 连接电缆

接口
- PROFIBUS
- PROFINET
- Ethernet TCP/IP
- MultiNet
- RS 232 / 422 / 485

令人信服的性能特征：

BCL 300i 优点概览

模块化

单独传感器解决方案

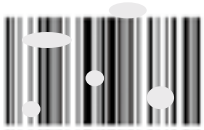

模块化

第一款可以和您的应用设备实现无缝连接的条码阅读器。

完美的CRT (残码识别技术)

市场上最有效的残码识别技术；能可靠探测严重损坏或被污染的条码。

优质光学器件

BCL 300i采用的光学器件具有景深大，开度角宽的特点，即使是在宽大的传送带上也能可靠的阅读条码，甚至有宽输送线。

Ethernet

集成现场总线连接=i

一套有效的现场总线接口能直接集成和配置系统而不需要附加的软件。

WebConfig

以网页为基础，独立的操作系统配置工具。

Ethernet开关

设备能充当以太网开光功能从而创建线性结构化的网络。

灵活的电气连接

对于BCL 300i，你可以选择四个不同的连接选项。

小型结构

小型外壳设计，可以在输送线上轻松安装上安装。

配置简单

快速追踪条码阅读器的自定义配置

劳易测电子BCL 300i WebConfig

集成WebConfig工具，
操作系统独立，以网页技术为基础，多语言用户接口实现设备配置。以易理解图形形式表示单独参数。

PROFIBUS/PROFINET世界中的BCL 300i

集成Profibus或集成Profinet，可以直接通过HW配置GSD/GSDML文件中所包含的模块结构来配置BCL 300i。在这种情况下，设置参数存储在控制器中，如果设备需要更换，参数自动转移到新设备中。

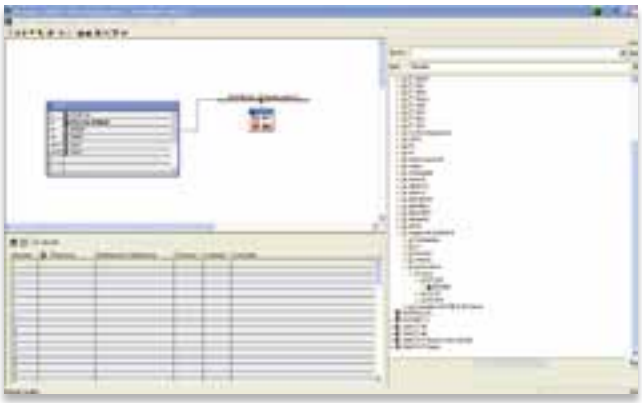

可能的应用场合

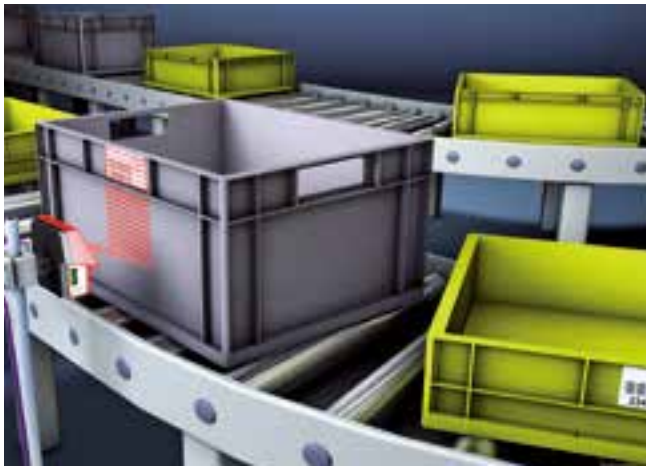


托盘识别


自动反射镜触发货箱识别

选型表

系列		尺寸(宽x高x深) 单位:mm	外壳材料		阅读距离 单位:mm(由条码模块决定)					
			塑料	金属	10	50	100	500	2500	
固定式条码阅读器										
	BCL 300i	89 x 44 x 67 (97 x 44 x 96) 1) (124 x 56 x 112) 2)		●		20 700				
	BCL 301i	89 x 44 x 67 (97 x 44 x 96) 1) (124 x 56 x 112) 2)		●		20 700				
	BCL 304i	89 x 44 x 67 (97 x 44 x 96) 1) (124 x 56 x 112) 2)		●		20 700				
	BCL 308i	89 x 44 x 67 (97 x 44 x 96) 1) (124 x 56 x 112) 2)		●		20 700				
	BCL 348i	89 x 44 x 67 (97 x 44 x 96) 1) (124 x 56 x 112) 2)		●		20 700				

1) 偏转镜型
2) 摆镜型

注:详细的尺寸图或规格,分别见参数表或技术描述。

	阅读方式					接口 D = 直接连接 , G = 通过网络											
	单线	排线	侧面窗型单线	侧面型排线	摆镜型	RS 232	RS 485	RS 422	PROFIBUS DP	PROFINET	Interbus-S	Ethernet	EtherNet/IP	DeviceNet	CANopen	EtherCAT	MultiNet plus
	●	●	●	●	●	D		D	G	G	G	G	G	G	G	G	
	●	●	●	●	●		D										D
	●	●	●	●	●				D								
	●	●	●	●	●							D					
	●	●	●	●	●					D							

产品尺寸图

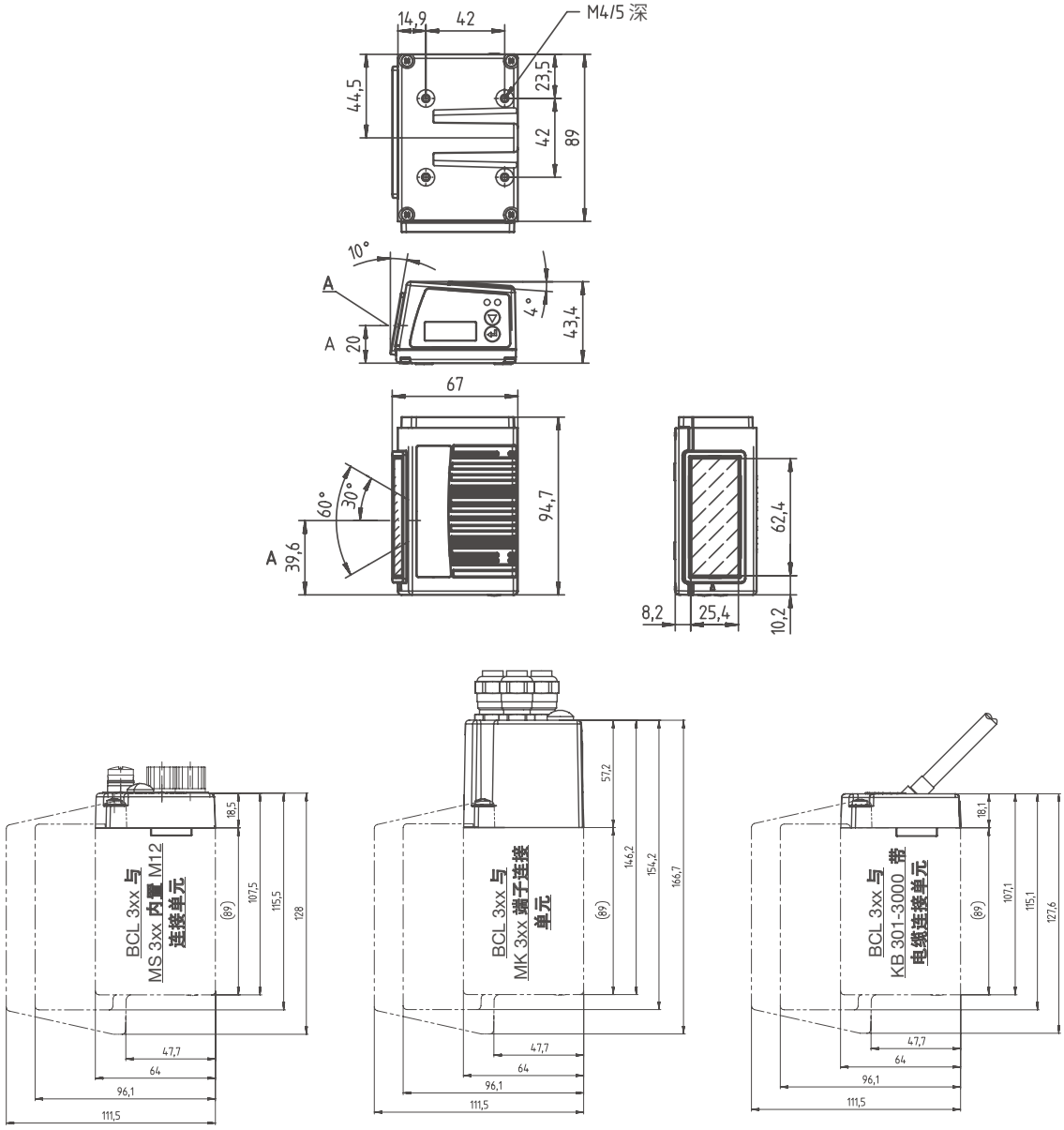
14,9
42
M4/5 深
44,5
23,5
42
89
10°
A
A
20
4°
43,4
67
60°
30°
A
39,6
94,7
62,4
8,2
25,4
10,2
BCL 3xx 与
MS 3xx 内置 M12
连接单元
18,5
(89)
107,5
115,5
128
47,7
64
96,1
111,5
BCL 3xx 与
MK 3xx 端子连接
单元
57,2
(89)
144,2
154,2
166,7
47,7
64
96,1
111,5
BCL 3xx 与
KB 301-3000 带
电缆连接单元
18,1
(89)
107,1
115,1
127,6
47,7
64
96,1
111,5

A　光轴

BCL 3xxi 型固定式条码阅读器

300i 系列条码阅读器	条码模块	页码
N 镜	0,2,127 0,2 mm	25
M 镜	0,2 0,5 mm	31
F 镜	0,3 0,8 mm	37
L 镜	0,35 0,8 mm	43

通用技术参数		
电气参数	工作电压 U_B 消耗功率 接口类型 协议 条码类型 开关量输入/ 输出	18 … 30VDC 不带加热: 最大 2.5W 带加热: 最大17.7W RS 232, RS 422, RS 485, Ethernet, PROFIBUS, PROFINET, Service: USB 2.0 Leuze Standard, Leuze MultiNet plus, ACK/NAK, 3964(R) RK512, TCP/IP, UDP, PROFIBUS DP, PROFINET RT 所有通用条码 2 个, 可设置
指示灯和操作控制	LED 显示屏/ 按钮(可选)	2 (电源, 总线状态) 黑白, 128x32 像素 / 2
机械参数	外壳/ 光窗 重量	铸铝/ 玻璃 约270g (不带连接单元)
环境参数	环境温度 (工作/ 储存) 防护等级	不带加热: 0°C … +40°C 带加热: -35°C … +40°C (-20°C … +70°C) IP 65
激光参数	红色激光二极管,波长 655 nm 符合EN 60825-1 的2 级 符合21CFR 1040.10 的II 级,激光警示编号50	

特性

-正面窗的线性阅读器
-残码重组技术
-体积小
-景深大
-阅读范围宽广
-'i' - 内置多种接口
-可进行单机操作
-单机操作,MultiNet slave, Ethernet,PROFIBUS 和PROFINET 接口可选
-插入式连接单元的模块化连接技术
-故障安全形式存储参数
-容易安装和固定
-带显示屏操作
-内置加热功能

条码阅读器

型号订货号	描述	阅读距离 (mm)	扫描速 (scans/s)	接口
N 镜头条码阅读器				
BCL 300i S N 102 50116226	用于高密度条码，单线式扫描，模块化连接技术	160	1000	RS 232/422
BCL 300i S N 102 D 50116225	用于高密度条码，单线式扫描，带显示屏，模块化连接技术	160	1000	RS 232/422
BCL 300i S N 102 D H 50116224	用于高密度条码．单线式扫描，带显示屏和加热，模块化连接技术	160	1000	RS 232/422
BCL 301i S N 102 50116319	用于高密度条码，单线式扫描，模块化连接技术	160	1000	RS 485
BCL 301i S N 102 D 50116318	用于高密度条码，单线式扫描，带显示屏，模块化连接技术	160	1000	RS 485
BCL 301i S N 102 D H 50116317	用于高密度条码，单线式扫描，带显示屏和加热，模块化连接技术	160	1000	RS 485
BCL 304i S N 102 50116367	用于高密度条码，单线式扫描，模块化连接技术	160	1000	PROFIBUS DP
BCL 304i S N 102 D 50116366	用于高密度条码，单线式扫描，带显示屏，模块化连接 技术	160	1000	PROFIBUS DP
BCL 304i S N 102 D H 50116365	用于高密度条码，单线式扫描，带显示屏和加热，模块化连接技术	160	1000	PROFIBUS DP

注：Leuze web 配置工具，USB 驱动, GSD 文件 (PROFIBUS DP), GSDML 文件 (PROFINET RT) 和 BCLconfig 配置软件 –可免费从www.leuze.com.cn 下载

配件 / 电缆

每台BCL 3xxi 必需单独订购一个连接单元!

内置 M12 连接单元，端子连接单元，带电缆连接单元见95页

BCL 3xxi 系列固定式条码阅读器的其它配件见89页

BCL 3xxi ...
N 镜头，单线

特性

- 正面窗的线式扫描器
- 残码重组技术
- 体积小
- 景深大
- 阅读范围宽广
- N 镜头
- 条码模块 m = 0.127 ... 0.2 mm
- 'I' - 内置多种接口
- 可以进行单机操作(...300i),
  MultiNet 从站 (...301i),
  PROFIBUS DP (...304i),
  Ethernet (...308i)
  PROFINET RT (...348i)
  可选
- 插入式连接单元的模块化连接技术
- 故障安全形式存储参数
- 容易安装和固定

阅读曲线

BCL 3xxi S N 102,N 镜头

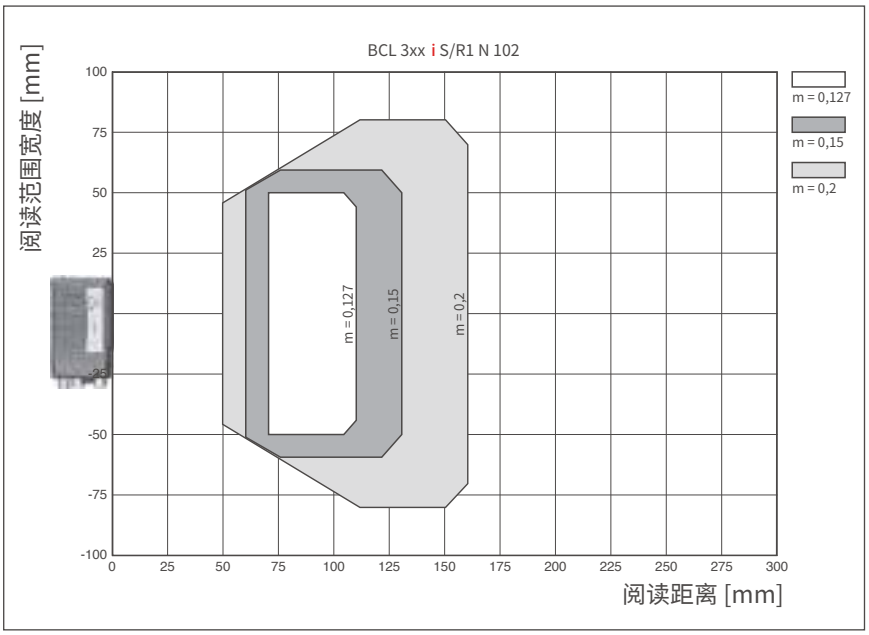

电器接线

见电气连接操作说明书
或连接单元信息见95页

条码阅读器

型号订货号	描述	阅读距离 (mm)	扫描速 (scans/s)	接口
N 镜头条码阅读器				
BCL 308i S N 102 50116414	用于高密度条码，单线式扫描，模块化连接技术	160	1000	Ethernet
BCL 308i S N 102 D 50116413	用于高密度条码，单线式扫描，带显示屏，模块化连接技术	160	1000	Ethernet
BCL 308i S N 102 D H 50116412	用于高密度条码，单线式扫描，带显示屏和加热，模块化连接技术	160	1000	Ethernet
BCL 348i S N 102 50116462	用于高密度条码，单线式扫描，模块化连接技术	160	1000	PROFINET RT
BCL 348i S N 102 D 50116461	用于高密度条码，单线式扫描，带显示屏，模块化连接技术	160	1000	PROFINET RT
BCL 348i S N 102 D H 50116460	用于高密度条码，单线式扫描，带显示屏和加热，模块化连接技术	160	1000	PROFINET RT

注：Leuze web 配置工具，USB 驱动, GSD 文件 (PROFIBUS DP), GSDML 文件 (PROFINET RT) 和 BCLconfig 配置软件 –可免费从www.leuze.com.cn 下载

配件 / 电缆

每台BCL 3xxi 必需单独订购一个连接单元!

内置 M12 连接单元，端子连接单元，带电缆连接单元见95页

BCL 3xxi 系列固定式条码阅读器的其它配件见89页

BCL 3xxi …
N 镜头，单线

特性

- 正面窗的线式扫描器
- 残码重组技术
- 体积小
- 景深大
- 阅读范围宽广
- N 镜头
- 条码模块 m = 0.127 … 0.2 mm
- 'I' - 内置多种接口
- 可以进行单机操作 (…300 i),
  MultiNet 从站 (…301 i),
  PROFIBUS DP (…304 i),
  Ethernet (…308 i)
  PROFINET RT (…348 i)
  可选
- 插入式连接单元的模块化连接技术
- 故障安全形式存储参数
- 容易安装和固定

阅读曲线

BCL 3xxi S N 102 N 镜头

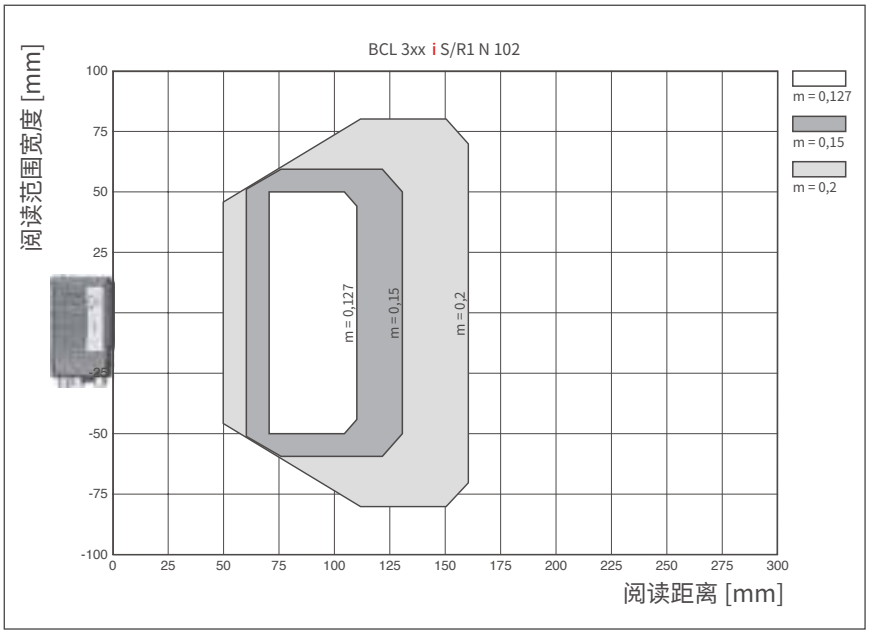

电器接线

见电气连接操作说明书
或连接单元信息见95页

条码阅读器

型号订货号	描述	阅读距离 (mm)	扫描速 (scans/s)	接口
N 镜头条码阅读器				
BCL 300i R1 N 102 50116202	用于高密度条码, 排线式扫 描 , 模块化连接技术	160	1000	RS 232/422
BCL 300i R1 N 102 D 50116201	用于高密度条码, 排线式扫描 , 带显示屏 , 模块化连接技术	160	1000	RS 232/422
BCL 301i R1 N 102 50116295	用于高密度条码, 排线式扫描 , 模块化连接技术	160	1000	RS 485
BCL 301i R1 N 102 D 50116294	用于高密度条码, 排线式扫描 , 带显示屏 , 模块化连接技术	160	1000	RS 485
BCL 304i R1 N 102 50116343	用于高密度条码, 排线式扫描 , 模块化连接技术	160	1000	PROFIBUS DP
BCL 304i R1 N 102 D 50116342	用于高密度条码, 排线式扫描 , 带显示屏 , 模块化连接技术	160	1000	PROFIBUS DP
BCL 308i R1 N 102 50116391	用于高密度条码, 排线式扫描 , 模块化连接技术	160	1000	Ethernet
BCL 308i R1 N 102 D 50116390	用于高密度条码, 排线式扫描 , 带显示屏 , 模块化连接技术	160	1000	Ethernet
BCL 348i R1 N 102 50116438	用于高密度条码, 排线式扫描 , 模块化连接技术	160	1000	PROFINET RT
BCL 348i R1 N 102 D 50116437	用于高密度条码, 排线式扫描 , 带显示屏 , 模块化连接技术	160	1000	PROFINET RT

注:Leuze web 配置工具,USB 驱动, GSD 文件 (PROFIBUS DP), GSDML 文件 (PROFINET RT) 和 BCLconfig 配置软件 –可免费从www.leuze.com.cn 下载

配件 / 电缆

每台BCL 3xxi 必需单独订购一个连接单元!
内置 M12 连接单元,端子连接单元,带电缆连接单元见95页
BCL 3xxi 系列固定式条码阅读器的其它配件见89页

BCL 3xxi ...
N 镜头，排线

特性

- 正面窗的排线式 (8线)扫描器
- 残码重组技术
- 体积小
- 景深大
- 阅读范围宽广
- N 镜头
- 条码模块 m = 0.127 ... 0.2 mm
- 'i' - 内置多种接口
- 可以进行单机操作(...300i),
  MultiNet 从站 (...301i),
  PROFIBUS DP (...304i),
  Ethernet (...308i)
  PROFINET RT (...348i)
  可选
- 插入式连接单元的模块化连接技术
- 故障安全形式存储参数
- 容易安装和固定

www.leuze.com

阅读曲线

BCL 3xxi R1 N 102 N 镜头

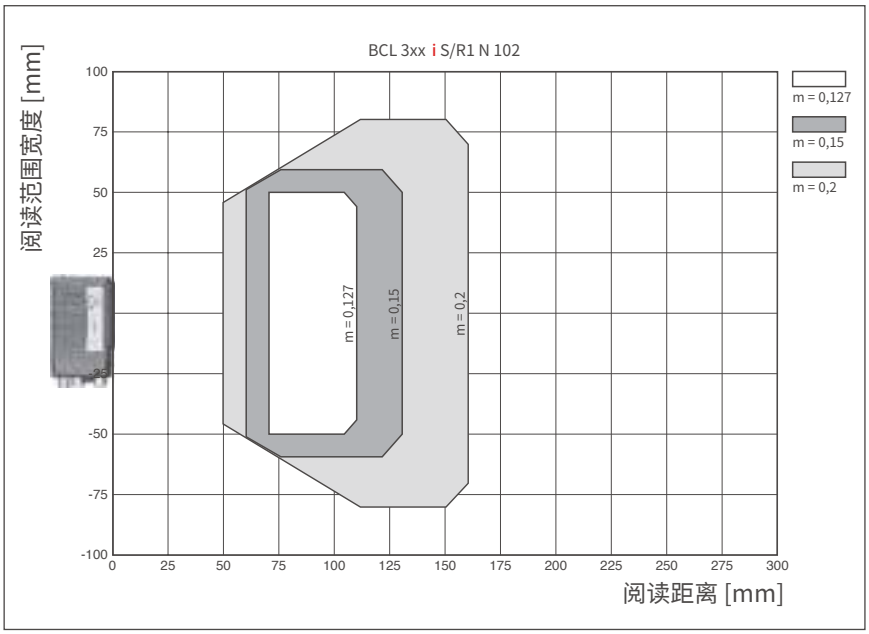

电器接线

www.leuze.com

见电气连接操作说明书
或连接单元信息见 95 页

条码阅读器

型号订货号	描述	阅读距离 (mm)	扫描速 (scans/s)	接口
M 镜头条码阅读器				
BCL 300i S M 102 50116220	用于中密度条码，单线式扫描，模块化连接技术	320	1000	RS 232/422
BCL 300i S M 102 D 50116219	用于中密度条码，单线式扫描，带显示屏，模块化连接技术	320	1000	RS 232/422
BCL 300i S M 102 D H 50116218	用于中密度条码，单线式扫描，带显示屏和加热，模块化连接技术	320	1000	RS 232/422
BCL 301i S M 102 50116313	用于中密度条码，单线式扫描，模块化连接技术	320	1000	RS 485
BCL 301i S M 102 D 50116312	用于中密度条码，单线式扫描，带显示屏，模块化连接技术	320	1000	RS 485
BCL 301i S M 102 D H 50116311	用于中密度条码，单线式扫描，带显示屏和加热，模块化连接技术	320	1000	RS 485
BCL 304i S M 102 50116361	用于中密度条码，单线式扫描，模块化连接技术	320	1000	PROFIBUS DP
BCL 304i S M 102 D 50116360"	用于中密度条码，单线式扫描，带显示屏，模块化连接技术	320	1000	PROFIBUS DP
BCL 304i S M 102 D H 50116359	用于中密度条码，单线式扫描，带显示屏和加热，模块化连接技术	320	1000	PROFIBUS DP

注：Leuze web 配置工具，USB 驱动, GSD 文件 (PROFIBUS DP), GSDML 文件 (PROFINET RT) 和 BCLconfig 配置软件 –可免费从www.leuze.com.cn 下载

配件 / 电缆

每台BCL 3xxi 必需单独订购一个连接单元!

内置 M12 连接单元，端子连接单元，带电缆连接单元见95页

BCL 3xxi 系列固定式条码阅读器的其它配件见89页

BCL 3xxi ...
M 镜头，单线

特性

- 正面窗的线式扫描器
- 残码重组技术
- 体积小
- 景深大
- 阅读范围宽广
- M 镜头
- 条码模块 m = 0.2 … 0.5 mm
- 'i' - 内置多种接口
- 可以进行单机操作(…300i),
  MultiNet 从站 (…301i),
  PROFIBUS DP (…304i),
  Ethernet (…308i)
  PROFINET RT (…348i)
  可选
- 插入式连接单元的模块化连接技术
- 故障安全形式存储参数
- 容易安装和固定

阅读曲线

BCL 3xxi S M 102 M 镜头

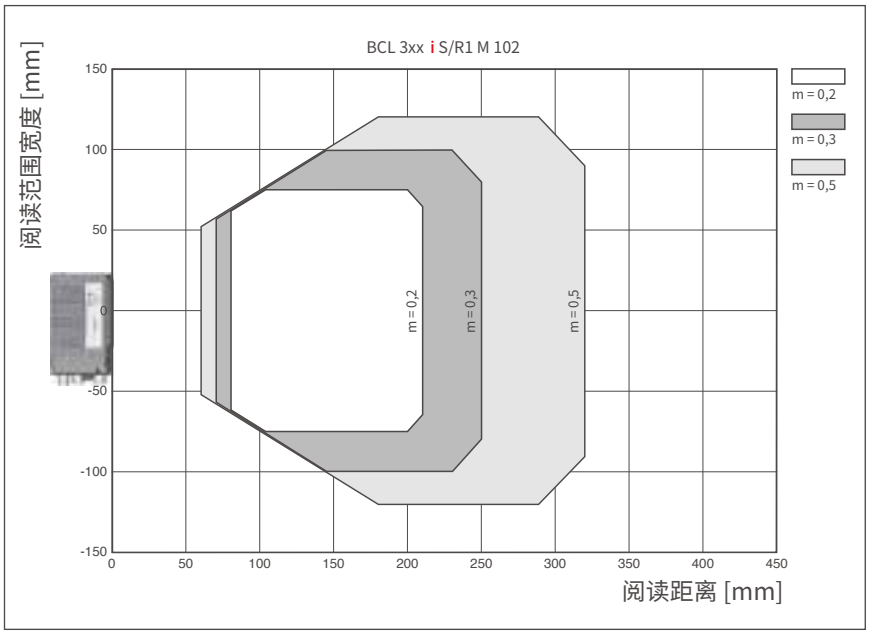

电器接线

见电气连接操作说明书
或连接单元信息见95页

条码阅读器

型号订货号	描述	阅读距离 (mm)	扫描速 (scans/s)	接口
M 镜头条码阅读器				
BCL 308I S M 102 50116408	用于中密度条码，单线式扫描，模块化连接技术	320	1000	Ethernet
BCL 308I S M 102 D 50116407	用于中密度条码，单线式扫描，带显示屏，模块化连接技术	320	1000	Ethernet
BCL 308I S M 102 D H 50116406	用于中密度条码，单线式扫描，带显示屏和加热，模块化连接技术	320	1000	Ethernet
BCL 348I S M 102 50116456	用于中密度条码，单线式扫描，模块化连接技术	3200	1000	PROFINET RT
BCL 348I S M 102 D 50116455	用于中密度条码，单线式扫描，带显示屏，模块化连接技术	320	1000	PROFINET RT
BCL 348I S M 102 D H 50116454	用于中密度条码，单线式扫描，带显示屏和加热，模块化连接技术	320	1000	PROFINET RT

注：Leuze web 配置工具，USB 驱动, GSD 文件 (PROFIBUS DP), GSDML 文件 (PROFINET RT) 和 BCLconfig 配置软件 –可免费从www.leuze.com.cn 下载

配件 / 电缆

每台BCL 3xxi 必需单独订购一个连接单元!

内置 M12 连接单元，端子连接单元，带电缆连接单元见95页

BCL 3xxi 系列固定式条码阅读器的其它配件见89页

BCL 3xxi ...
M 镜头，单线

特性

- 正面窗的线式扫描器
- 残码重组技术
- 体积小
- 景深大
- 阅读范围宽广
- M 镜头
- 条码模块 m = 0.2 ... 0.5 mm
- 'i' - 内置多种接口
- 可以进行单机操作(...300i),
  MultiNet 从站 (...301i),
  PROFIBUS DP (...304i),
  Ethernet (...308i)
  PROFINET RT (...348i)
  可选
- 插入式连接单元的模块化连接技术
- 故障安全形式存储参数
- 容易安装和固定

阅读曲线

BCL 3xxi S M 102 M 镜头

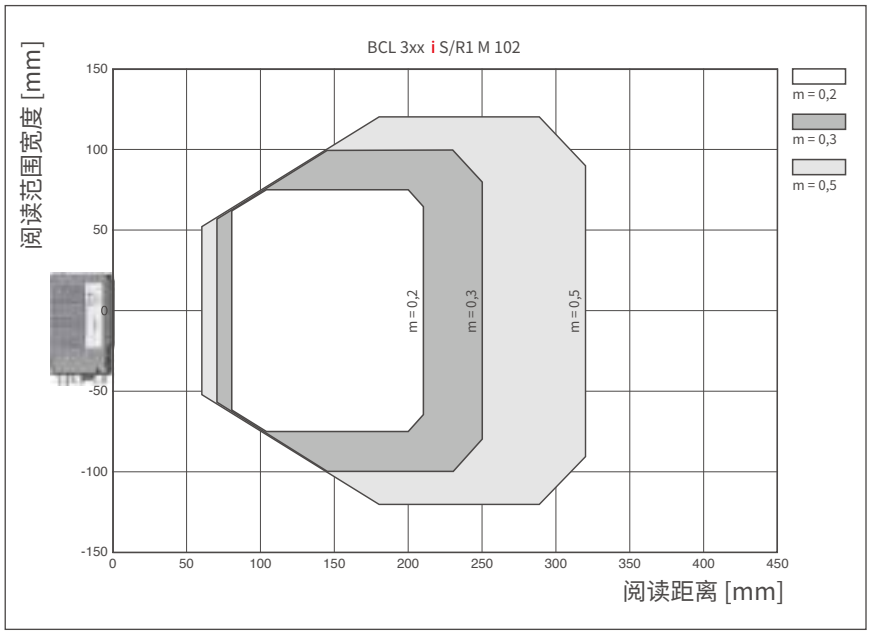

电器接线

见电气连接操作说明书
或连接单元信息见95页

条码阅读器

型号订货号	描述	阅读距离 (mm)	扫描速 (scans/s)	接口
M 镜头条码阅读器				
BCL 300i R1 M 102 50116198	用于中密度条码, 排线式扫描，模块化连接技术	320	1000	RS 232/422
BCL 300i R1 M 102 D 50116197	用于中密度条码, 排线式扫描，带显示屏，模块化连接技术	320	1000	RS 232/422
BCL 301i R1 M 102 50116291	用于中密度条码, 排线式扫描，模块化连接技术	320	1000	RS 485
BCL 301i R1 M 102 D 50116290	用于中密度条码, 排线式扫描，带显示屏，模块化连接技术	320	1000	RS 485
BCL 304i R1 M 102 50116339	用于中密度条码, 排线式扫描，模块化连接技术	320	1000	PROFIBUS DP
BCL 304i R1 M 102 D 50116338	用于中密度条码, 排线式扫描，带显示屏，模块化连接技术	320	1000	PROFIBUS DP
BCL 308i R1 M 102 50116387	用于中密度条码, 排线式扫描，模块化连接技术	320	1000	Ethernet
BCL 308i R1 M 102 D 50116386	用于中密度条码, 排线式扫描，带显示屏，模块化连接技术	320	1000	Ethernet
BCL 348i R1 M 102 50116434	用于中密度条码, 排线式扫描，模块化连接技术	320	1000	PROFINET RT
BCL 348i R1 M 102 D 50116433	用于中密度条码, 排线式扫描，带显示屏，模块化连接技术	320	1000	PROFINET RT

注：Leuze web 配置工具，USB 驱动, GSD 文件 (PROFIBUS DP), GSDML 文件 (PROFINET RT) 和 BCLconfig 配置软件 –可免费从www.leuze.com.cn 下载

配件 / 电缆

每台BCL 3xxi 必需单独订购一个连接单元!

内置 M12 连接单元，端子连接单元，带电缆连接单元见95页

BCL 3xxi 系列固定式条码阅读器的其它配件见89页

BCL 3xxi ...
M 镜头，排线

特性

- 正面窗的排线式（8线）扫描器
- 残码重组技术
- 体积小
- 景深大
- 阅读范围宽广
- M 镜头
- 条码模块 m = 0.2 … 0.5 mm
- 'i' - 内置多种接口
- 可以进行单机操作(…300i),
  MultiNet 从站 (…301i),
  PROFIBUS DP (…304i),
  Ethernet (…308i)
  PROFINET RT (…348i)
  可选
- 插入式连接单元的模块化连接技术
- 故障安全形式存储参数
- 容易安装和固定

阅读曲线

BCL 3xxi S M 102 M 镜头

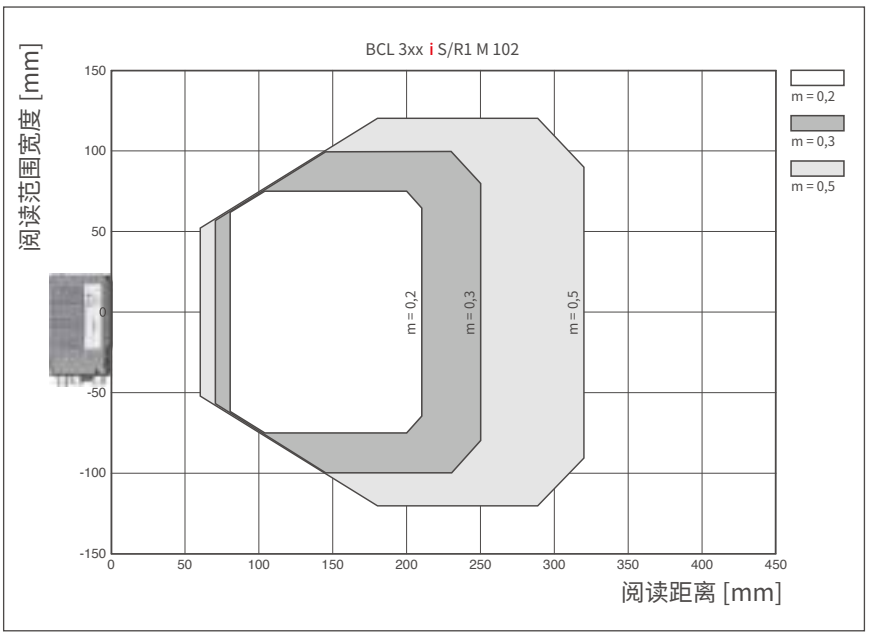

电器接线

见电气连接操作说明书
或连接单元信息见95页

条码阅读器

型号订货号	描述	阅读距离 (mm)	扫描速 (scans/s)	接口
F 镜头条码阅读器				
BCL 300i S F 102 50116208	用于低密度条码，单线式扫描，模块化连接技术	550	1000	RS 232/422
BCL 300i S F 102 D 50116207	用于低密度条码，单线式扫描，带显示屏，模块化连接技术	550	1000	RS 232/422
BCL 300i S F 102 D H 50116206	用于低密度条码．单线式扫描，带显示屏和加热，模块化连接技术	550	1000	RS 232/422
BCL 301i S F 102 50116301	用于低密度条码，单线式扫描，模块化连接技术	550	1000	RS 485
BCL 301i S F 102 D 50116300	用于低密度条码，单线式扫描，带显示屏，模块化连接技术	550	1000	RS 485
BCL 301i S F 102 D H 50116299	用于低密度条码．单线式扫描，带显示屏和加热，模块化连接技术	550	1000	RS 485
BCL 304i S F 102 50116349	用于低密度条码，单线式扫描，模块化连接技术	550	1000	PROFIBUS DP
BCL 304i S F 102 D 50116348	用于低密度条码，单线式扫描，带显示屏，模块化连接技术	550	1000	PROFIBUS DP
BCL 304i S F 102 D H 50116347	用于低密度条码．单线式扫描，带显示屏和加热，模块化连接技术	550	1000	PROFIBUS DP

注：Leuze web 配置工具，USB 驱动, GSD 文件 (PROFIBUS DP), GSDML 文件 (PROFINET RT) 和 BCLconfig 配置软件 –可免费从www.leuze.com.cn 下载

配件 / 电缆

每台BCL 3xxi 必需单独订购一个连接单元!
内置 M12 连接单元，端子连接单元，带电缆连接单元见95页
BCL 3xxi 系列固定式条码阅读器的其它配件见89页

BCL 3xxi ...
F 镜头，单线

特性

- 正面窗的线式扫描器
- 残码重组技术
- 体积小
- 景深大
- 阅读范围宽广
- F 镜头
- 条码模块 m = 0.3... 0.8 mm
- 'i' - 内置多种接口
- 可以进行单机操作(...300i),
  MultiNet 从站 (...301i),
  PROFIBUS DP (...304i),
  Ethernet (...308i)
  PROFINET RT (...348i)
  可选
- 插入式连接单元的模块化连接技术
- 故障安全形式存储参数
- 容易安装和固定

阅读曲线

BCL 3xxi S F 102 F 镜头

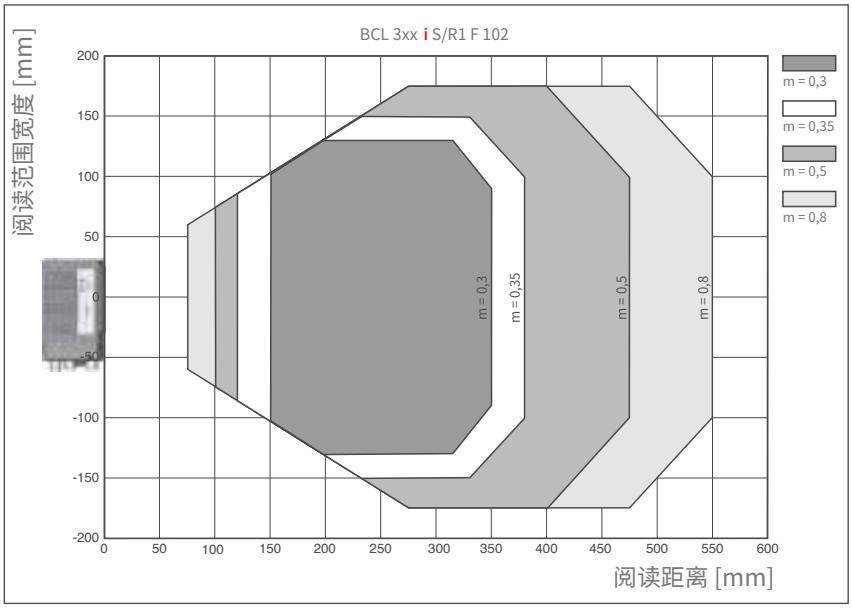

电器接线

见电气连接操作说明书
或连接单元信息见95页

条码阅读器

型号订货号	描述	阅读距离 (mm)	扫描速 (scans/s)	接口
F 镜头条码阅读器				
BCL 308i S F 102 50116396	用于低密度条码，单线式扫描，模块化连接技术	550	1000	Ethernet
BCL 308i S F 102 D 50114822	用于低密度条码，单线式扫描，带显示屏，模块化连接技术	550	1000	Ethernet
BCL 308i S F 102 D H 50116395	用于低密度条码，单线式扫描，带显示屏和加热，模块化连接技术	550	1000	Ethernet
BCL 348i S F 102 50116444	用于低密度条码，单线式扫描，模块化连接技术	550	1000	PROFINET RT
BCL 348i S F 102 D 50116443	用于低密度条码，单线式扫描，带显示屏，模块化连接技术	550	1000	PROFINET RT
BCL 348i S F 102 D H 50116442	用于低密度条码，单线式扫描，带显示屏和加热，模块化连接技术	550	1000	PROFINET RT

注：Leuze web 配置工具，USB 驱动, GSD 文件 (PROFIBUS DP), GSDML 文件 (PROFINET RT) 和 BCLconfig 配置软件 –可免费从www.leuze.com.cn 下载

配件 / 电缆

每台BCL 3xxi 必需单独订购一个连接单元!

内置 M12 连接单元，端子连接单元，带电缆连接单元见95页

BCL 3xxi 系列固定式条码阅读器的其它配件见89页

BCL 3xxi ...
F 镜头，单线

特性

- 正面窗的线式扫描器
- 残码重组技术
- 体积小
- 景深大
- 阅读范围宽广
- F 镜头
- 条码模块 m = 0.3… 0.8 mm
- 'i' - 内置多种接口
- 可以进行单机操作(…300i),
  MultiNet 从站 (…301i),
  PROFIBUS DP (…304i),
  Ethernet (…308i)
  PROFINET RT (…348i)
  可选
- 插入式连接单元的模块化连接技术
- 故障安全形式存储参数
- 容易安装和固定

阅读曲线

BCL 3xxi S F 102 F 镜头

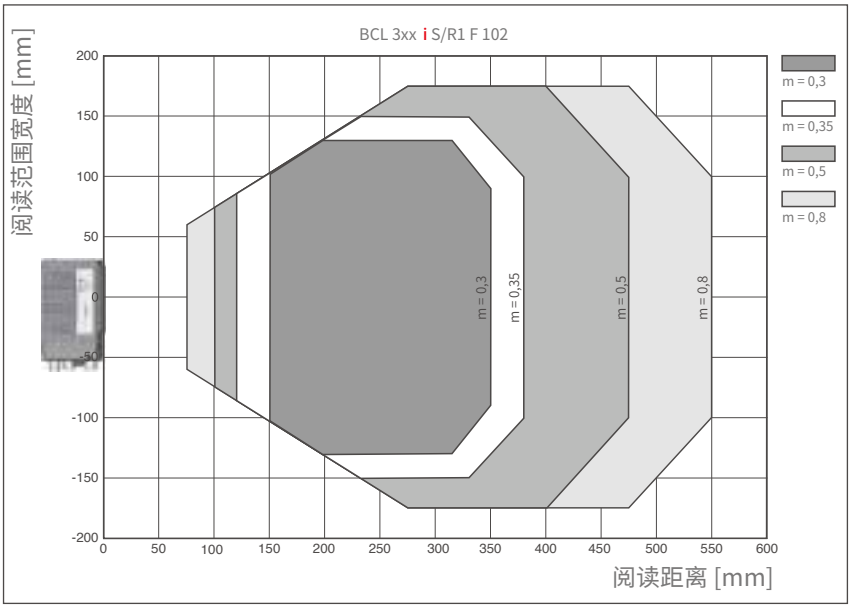

电器接线

见电气连接操作说明书
或连接单元信息见95页

条码阅读器

型号订货号	描述	阅读距离 (mm)	扫描速 (scans/s)	接口
F 镜头条码阅读器				
BCL 300i R1 F 102 50116194	用于低密度条码, 排线式扫描，模块化连接技术	550	1000	RS 232/422
BCL 300i R1 F 102 D 50116193	用于低密度条码, 排线式扫描，带显示屏，模块化连接技术	550	1000	RS 232/422
BCL 301i R1 F 102 50116287	用于低密度条码, 排线式扫描，模块化连接技术	550	1000	RS 485
BCL 301i R1 F 102 D 50116286	用于低密度条码, 排线式扫描，带显示屏，模块化连接技术	550	1000	RS 485
BCL 304i R1 F 102 50116335	用于低密度条码, 排线式扫描，模块化连接技术	550	1000	PROFIBUS DP
BCL 304i R1 F 102 D 50116334	用于低密度条码, 排线式扫描，带显示屏，模块化连接技术	550	1000	PROFIBUS DP
BCL 308i R1 F 102 50116383	用于低密度条码, 排线式扫描，模块化连接技术	550	1000	Ethernet
BCL 308i R1 F 102 D 50116382	用于低密度条码, 排线式扫描，带显示屏，模块化连接技术	550	1000	Ethernet
BCL 348i R1 F 102 50116430	用于低密度条码, 排线式扫描，模块化连接技术	550	1000	PROFINET RT
BCL 348i R1 F 102 D 50116429	用于低密度条码, 排线式扫描，带显示屏，模块化连接技术	550	1000	PROFINET RT

注：Leuze web 配置工具，USB 驱动, GSD 文件 (PROFIBUS DP), GSDML 文件 (PROFINET RT) 和 BCLconfig 配置软件 –可免费从www.leuze.com.cn 下载

配件 / 电缆

每台BCL 3xxi 必需单独订购一个连接单元!
内置 M12 连接单元，端子连接单元，带电缆连接单元见95页
BCL 3xxi 系列固定式条码阅读器的其它配件见89页

BCL 3xxi ...
F 镜头，排线

特性

- 正面窗的线式 (8线) 扫描器
- 残码重组技术
- 体积小
- 景深大
- 阅读范围宽广
- F 镜头
- 条码模块 m = 0.3... 0.8 mm
- 'i' - 内置多种接口
- 可以进行单机操作(...300i),
  MultiNet 从站 (...301i),
  PROFIBUS DP (...304i),
  Ethernet (...308i)
  PROFINET RT (...348i)
  可选
- 插入式连接单元的模块化连接技术
- 故障安全形式存储参数
- 容易安装和固定

阅读曲线

BCL 3xxi S N 102 N 镜头

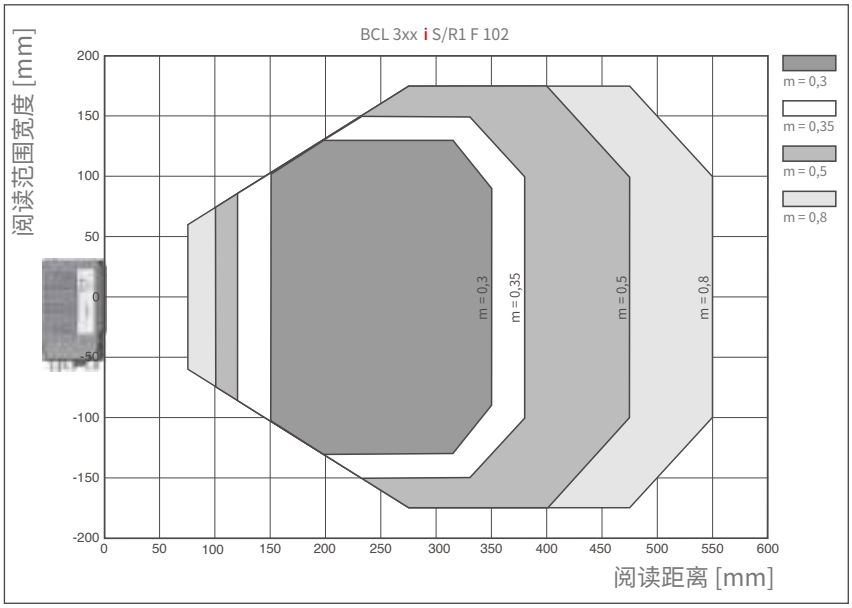

电器接线

见电气连接操作说明书
或连接单元信息见95页

条码阅读器

型号订货号	描述	阅读距离 (mm)	扫描速 (scans/s)	接口
L镜头条码阅读器				
BCL 300i S L 102 50116214	用于超低密度条码，单线式扫描, 模块化连接技术	700	1000	RS 232/422
BCL 300i S L 102 D 50116213	用于超低密度条码，单线式扫描，带显示屏，模块化连接技术	700	1000	RS 232/422
BCL 300i S L 102 D H 50116212	用于超低密度条码．单线式扫描，带显示屏和加热，模块化连接技术	700	1000	RS 232/422
BCL 301i S L 102 50116307	用于超低密度条码，单线式扫描, 模块化连接技术	700	1000	RS 485
BCL 301i S L 102 D 50116306	用于超低密度条码，单线式扫描，带显示屏，模块化连接技术	700	1000	RS 485
BCL 301i S L 102 D H 50116305	用于超低密度条码．单线式扫描，带显示屏和加热，模块化连接技术	700	1000	RS 485
BCL 304i S L 102 50116355	用于超低密度条码，单线式扫描, 模块化连接技术	700	1000	PROFIBUS DP
BCL 304i S L 102 D 50116354	用于超低密度条码，单线式扫描，带显示屏，模块化连接技术	700	1000	PROFIBUS DP
BCL 304i S L 102 D H 50116355	用于超低密度条码．单线式扫描，带显示屏和加热，模块化连接技术	700	1000	PROFIBUS DP

注：Leuze web 配置工具，USB 驱动, GSD 文件 (PROFIBUS DP), GSDML 文件 (PROFINET RT) 和 BCLconfig 配置软件 –可免费从www.leuze.com.cn 下载

配件 / 电缆

每台BCL 3xxi 必需单独订购一个连接单元!
内置 M12 连接单元，端子连接单元，带电缆连接单元见95页
BCL 3xxi 系列固定式条码阅读器的其它配件见89页

BCL 3xxi ...
L 镜头，单线

特性

- 正面窗的线式扫描器
- 残码重组技术
- 体积小
- 景深大
- 阅读范围宽广
- L 镜头
- 条码模块 m = 0.35… 0.8 mm
- 'i' - 内置多种接口
- 可以进行单机操作(…300i),
  MultiNet 从站 (…301i),
  PROFIBUS DP (…304i),
  Ethernet (…308i)
  PROFINET RT (…348i)
  可选
- 插入式连接单元的模块化连接技术
- 故障安全形式存储参数
- 容易安装和固定

阅读曲线

BCL 3xxi S L 102 L 镜头

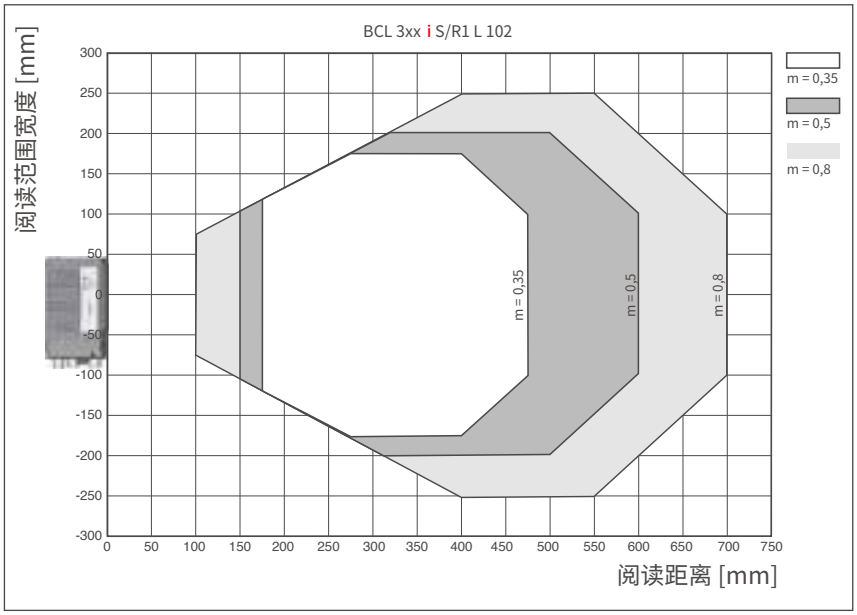

电器接线

见电气连接操作说明书
或连接单元信息见95页

条码阅读器

型号订货号	描述	阅读距离 (mm)	扫描速 (scans/s)	接口
L 镜头条码阅读器				
BCL 308i S L 102 50116402	用于超低密度条码，单线式扫描, 模块化连接技术	700	1000	Ethernet
BCL 308i S L 102 D 50116401	用于超低密度条码，单线式扫描，带显示屏，模块化连接技术	700	1000	Ethernet
BCL 308i S L 102 D H 50116400	用于超低密度条码，单线式扫描，带显示屏和加热，模块化连接技术	700	1000	Ethernet
BCL 348i S L 102 50116450	用于超低密度条码，单线式扫描, 模块化连接技术	700	1000	PROFINET RT
BCL 348i S L 102 D 50116449	用于超低密度条码，单线式扫描，带显示屏，模块化连接技术	700	1000	PROFINET RT
BCL 348i S L 102 D H 50116448	用于超低密度条码，单线式扫描，带显示屏和加热，模块化连接技术	700	1000	PROFINET RT

注：Leuze web 配置工具，USB 驱动, GSD 文件 (PROFIBUS DP), GSDML 文件 (PROFINET RT) 和 BCLconfig 配置软件 –可免费从www.leuze.com.cn 下载

配件 / 电缆

每台BCL 3xxi 必需单独订购一个连接单元!

内置 M12 连接单元，端子连接单元，带电缆连接单元见95页

BCL 3xxi 系列固定式条码阅读器的其它配件见89页

BCL 3xxi ...
L 镜头，单线

特性

- 正面窗的线式扫描器
- 残码重组技术
- 体积小
- 景深大
- 阅读范围宽广
- L 镜头
- 条码模块 m = 0.35… 0.8 mm
- 'i' - 内置多种接口
- 可以进行单机操作(…300i),
  MultiNet 从站 (…301i),
  PROFIBUS DP (…304i),
  Ethernet (…308i)
  PROFINET RT (…348i)
  可选
- 插入式连接单元的模块化连接技术
- 故障安全形式存储参数
- 容易安装和固定

阅读曲线

BCL 3xxi S L 102 L 镜头

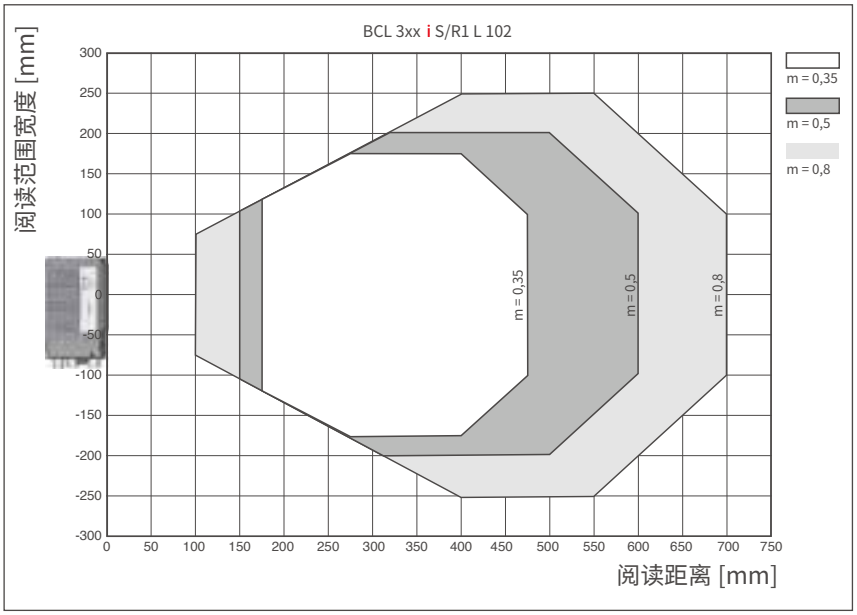

电器接线

见电气连接操作说明书
或连接单元信息见95页

产品尺寸图

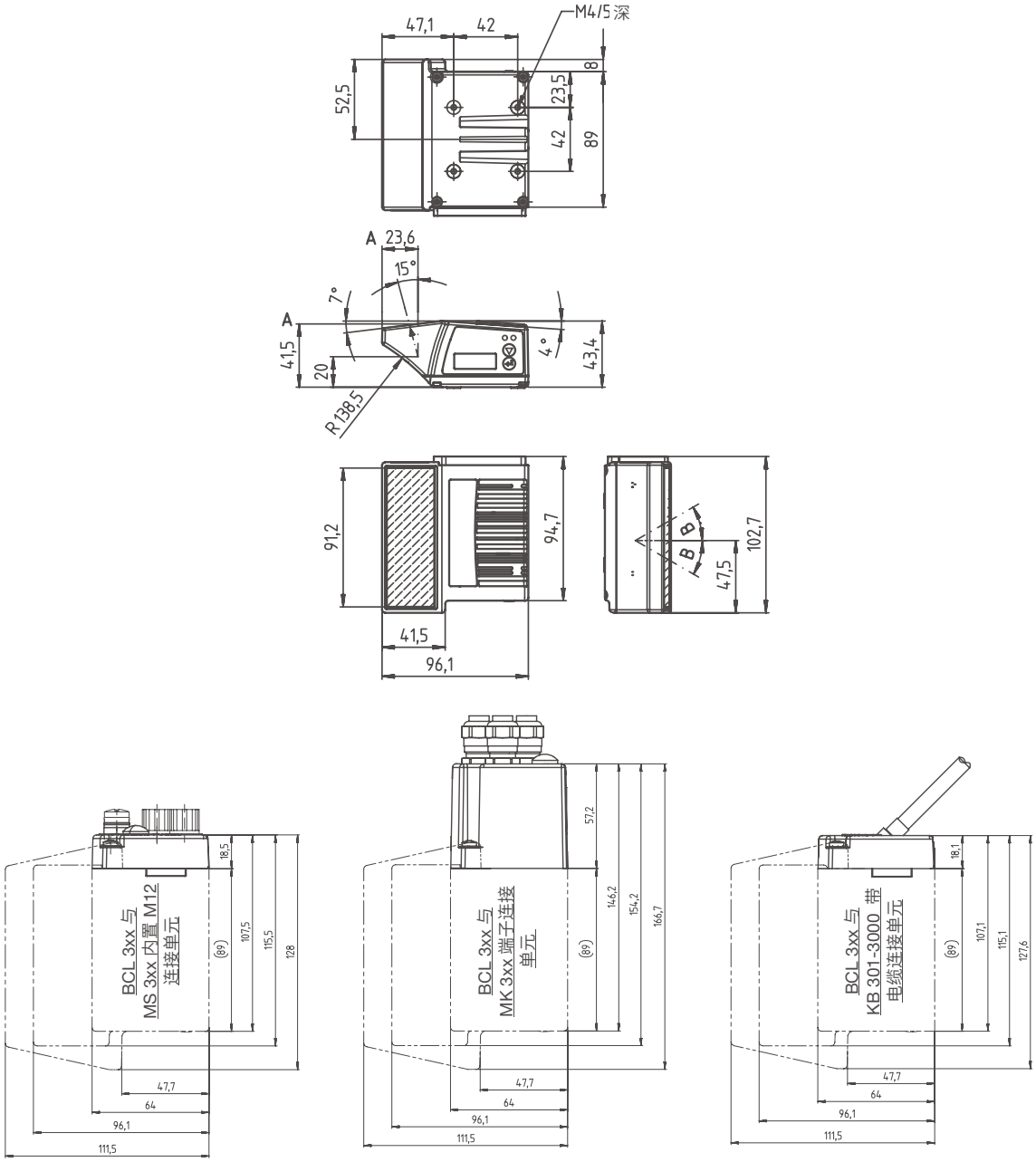

A 光轴
B 激光束反射角：± 30°

BCL 3xxi 型固定式条码阅读器

300i 系列条码阅读器	条码模块	页码
N 镜	0,127 0,2 mm	49
M 镜	0,2 0,5 mm	55
F 镜	0,3 0,8 mm	61
L 镜	0,35 0,8 mm	67

通用技术参数		
电气参数	工作电压 U_B 消耗功率 接口类型 协议 条码类型 开关量输入/ 输出	18 … 30VDC 不带加热: 最大 3W 带加热: 最大19W RS 232, RS 422, RS 485, Ethernet, PROFIBUS, PROFINET, Service: USB 2.0 Leuze Standard, Leuze MultiNet plus, ACK/NAK, 3964(R) RK512, TCP/IP, UDP, PROFIBUS DP, PROFINET RT 所有通用条码 2 个, 可设置
指示灯和操作控制	LEDs 显示屏/ 按钮 (可选)	2 (电源, 总线状态) 黑白, 128x32 像素 / 2
机械参数	外壳/ 光窗 重量	铸铝/ 玻璃 约350g (不带连接单元)
环境参数	环境温度 (工作/ 储存) 防护等级	不带加热: 0°C … +40°C 带加热: -35°C … +40°C (-20°C … +70°C) IP 65
激光参数	红色激光二极管, 波长 655 nm 符合EN 60825-1 的2 级 符合21CFR 1040.10 的II 级, 激光警示编号50	

特性

- 带偏转镜和侧面窗的线性阅读器
- 残码重组技术
- 体积小
- 景深大
- 阅读范围宽广
- 'i' - 内置多种接口
- 可进行单机操作
- 单机操作, MultiNet 从站 , Ethernet, PROFIBUS 和 PROFINET接口可选
- 插入式连接单元的模块化连接技术
- 故障安全形式存储参数
- 容易安装和固定
- 带显示屏操作
- 内置加热功能

条码阅读器

型号订货号	描述	阅读距离 (mm)	扫描速 (scans/s)	接口
N 镜头条码阅读器				
BCL 300i S N 100 50116223	用于高密度条码, 偏转镜式扫描 , 模块化连接技术	130	1000	RS 232/422
BCL 300i S N 100 D 50116222	用于高密度条码, 偏转镜式扫描 , 带显示屏 , 模块化连接技术	130	1000	RS 232/422
BCL 300i S N 100 D H 50116221	用于高密度条码, 偏转镜式扫描 , 带显示屏和加热 , 模块化连接技术	130	1000	RS 232/422
BCL 301i S N 100 50116316	用于高密度条码, 偏转镜式扫描 , 模块化连接技术	130	1000	RS 485
BCL 301i S N 100 D 50116315	用于高密度条码, 偏转镜式扫描 , 带显示屏 , 模块化连接技术	130	1000	RS 485
BCL 301i S N 100 D H 50116314	用于高密度条码, 偏转镜式扫描 , 带显示屏和加热 , 模块化连接技术	130	1000	RS 485
BCL 304i S N 100 50116364	用于高密度条码, 偏转镜式扫描 , 模块化连接技术	130	1000	PROFIBUS DP
BCL 304i S N 100 D 50116363	用于高密度条码, 偏转镜式扫描 , 带显示屏 , 模块化连接技术	130	1000	PROFIBUS DP
BCL 304i S N 100 D H 50116362	用于高密度条码, 偏转镜式扫描 , 带显示屏和加热 , 模块化连接技术	130	1000	PROFIBUS DP

注:Leuze web 配置工具,USB 驱动, GSD 文件 (PROFIBUS DP), GSDML 文件 (PROFINET RT) 和 BCLconfig 配置软件 –可免费从www.leuze.com.cn 下载

配件 / 电缆

每台BCL 3xxi 必需单独订购一个连接单元!
内置 M12 连接单元,端子连接单元,带电缆连接单元见95页
BCL 3xxi 系列固定式条码阅读器的其它配件见89页

BCL 3xxi ...
N 镜头,偏转镜

特性

- 带偏转反光板和侧面窗的单线阅读器
- 残码重组技术
- 体积小
- 景深大
- 阅读范围宽广
- 条码模块 m = 0.127 ... 0.2 mm
- 'I' - 内置多种接口
- 可以进行单机操作(...300i),
  MultiNet 从站 (...301i),
  PROFIBUS DP (...304i),
  Ethernet (...308i)
  PROFINET RT (...348i)
  可选
- 插入式连接单元的模块化连接技术
- 故障安全形式存储参数
- N 镜头
- 容易安装和固定

阅读曲线

BCL 3xxi S N 100 N 镜头

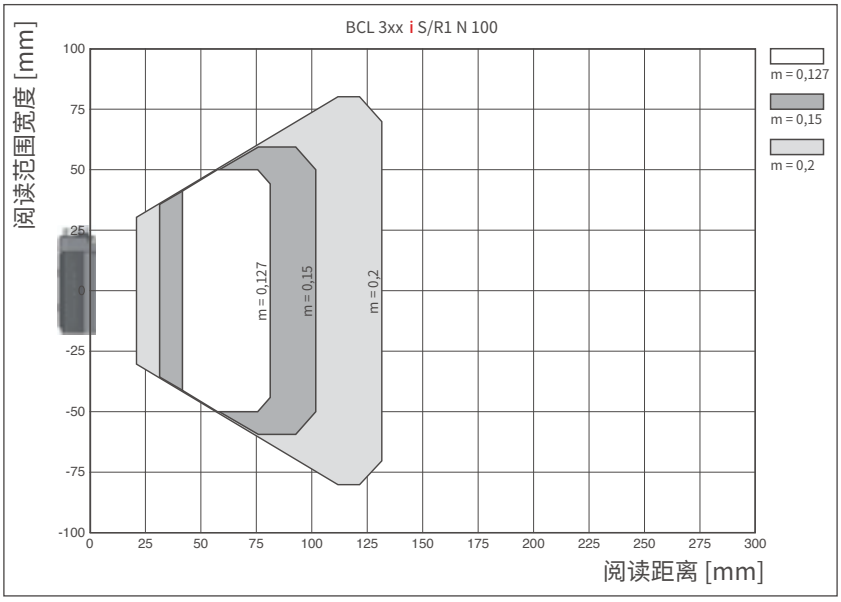

电器接线

见电气连接操作说明书
或连接单元信息见95页

条码阅读器

型号订货号	描述	阅读距离 (mm)	扫描速 (scans/s)	接口
N 镜头条码阅读器				
BCL 308i S N 100 50116411	用于高密度条码, 偏转镜式扫描, 模块化连接技术	130	1000	Ethernet
BCL 308i S N 100 D 50116410	用于高密度条码, 偏转镜式扫描, 带显示屏 , 模块化连接技术	130	1000	Ethernet
BCL 308i S N 100 D H 50116409	用于高密度条码, 偏转镜式扫描, 带显示屏和加热 , 模块化连接技术	130	1000	Ethernet
BCL 348i S N 100 50116459	用于高密度条码, 偏转镜式扫描, 模块化连接技术	130	1000	PROFINET RT
BCL 348i S N 100 D 50116458	用于高密度条码, 偏转镜式扫描, 带显示屏 , 模块化连接技术	130	1000	PROFINET RT
BCL 348i S N 100 D H 50116457	用于高密度条码, 偏转镜式扫描, 带显示屏和加热 , 模块化连接技术	130	1000	PROFINET RT

注:Leuze web 配置工具,USB 驱动, GSD 文件 (PROFIBUS DP), GSDML 文件 (PROFINET RT) 和 BCLconfig 配置软件 –可免费从www.leuze.com.cn 下载

配件 / 电缆

每台BCL 3xxi 必需单独订购一个连接单元!

内置 M12 连接单元,端子连接单元,带电缆连接单元见95页

BCL 3xxi 系列固定式条码阅读器的其它配件见89页

BCL 3xxi ...
N镜头,偏转镜

特性

- 带偏转反光板和侧面窗的单线阅读器
- 残码重组技术
- 体积小
- 景深大
- 阅读范围宽广
- 条码模块 m = 0.127 … 0.2 mm
- 'I' - 内置多种接口
- 可以进行单机操作(…300i),
  MultiNet 从站 (…301i),
  PROFIBUS DP (…304i),
  Ethernet (…308i)
  PROFINET RT (…348i)
  可选
- 插入式连接单元的模块化连接技术
- 故障安全形式存储参数
- N 镜头
- 容易安装和固定

阅读曲线

BCL 3xxi S N 100 N 镜头

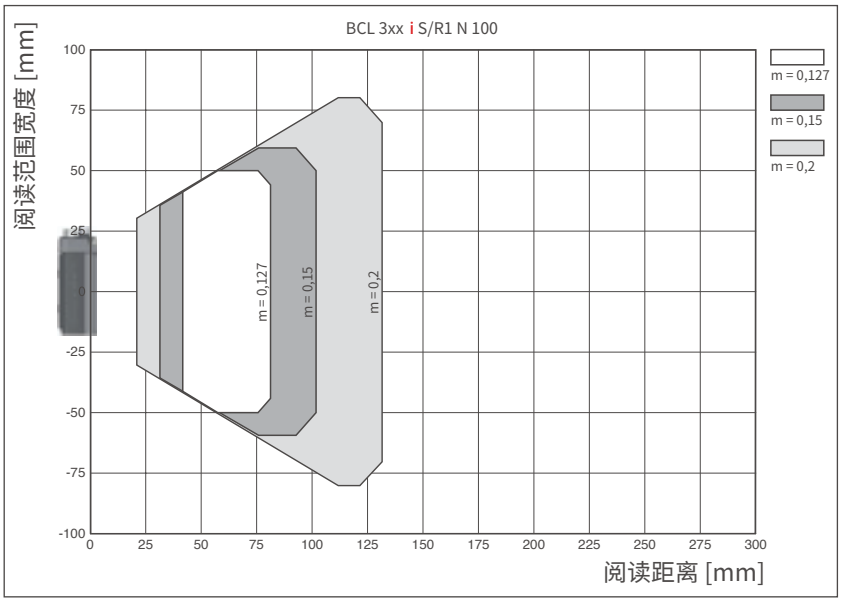

电器接线

见电气连接操作说明书
或连接单元信息见95页

条码阅读器

型号订货号	描述	阅读距离 (mm)	扫描速 (scans/s)	接口
N 镜头条码阅读器				
BCL 300i R1 N 100 50116200	用于高密度条码, 偏转镜排线式扫描，模块化连接技术	130	1000	RS 232/422
BCL 300i R1 N 100 D 50116199	用于高密度条码, 偏转镜排线式扫描，带显示屏，模块化连接技术	130	1000	RS 232/422
BCL 301I R1 N 100 50116293	用于高密度条码, 偏转镜排线式扫描，模块化连接技术	130	1000	RS 485
BCL 301i R1 N 100 D 50116292	用于高密度条码, 偏转镜排线式扫描，带显示屏，模块化连接技术	130	1000	RS 485
BCL 304i R1 N 100 50116341	用于高密度条码, 偏转镜排线式扫描，模块化连接技术	130	1000	PROFIBUS DP
BCL 304i R1 N 100 D 50116340	用于高密度条码, 偏转镜排线式扫描，带显示屏，模块化连接技术	130	1000	PROFIBUS DP
BCL 308i R1 N 100 50116389	用于高密度条码, 偏转镜排线式扫描，模块化连接技术	130	1000	Ethernet
BCL 308i R1 N 100 D 50116388	用于高密度条码, 偏转镜排线式扫描，带显示屏，模块化连接技术	130	1000	Ethernet
BCL 348i R1 N 100 50116436	用于高密度条码, 偏转镜排线式扫描，模块化连接技术	130	1000	PROFINET RT
BCL 348i R1 N 100 D 50116435	用于高密度条码, 偏转镜排线式扫描，带显示屏，模块化连接技术	130	1000	PROFINET RT

配件 / 电缆

每台BCL 3xxi 必需单独订购一个连接单元!
内置 M12 连接单元，端子连接单元，带电缆连接单元见95页
BCL 3xxi 系列固定式条码阅读器的其它配件见89页

BCL 3xxi ...
N 镜头,偏转镜

特性

- 带偏转反光板和侧面窗的排线式(8线)阅读器
- 残码重组技术
- 体积小
- 景深大
- 阅读范围宽广
- 条码模块 m = 0.127 ... 0.2 mm
- 'I' - 内置多种接口
- 可以进行单机操作(...300i),
  MultiNet 从站 (...301i),
  PROFIBUS DP (...304i),
  Ethernet (...308i)
  PROFINET RT (...348i)
  可选
- 插入式连接单元的模块化连接技术
- 故障安全形式存储参数
- N 镜头
- 容易安装和固定

阅读曲线

BCL 3xxi R1 N 100 N 镜头

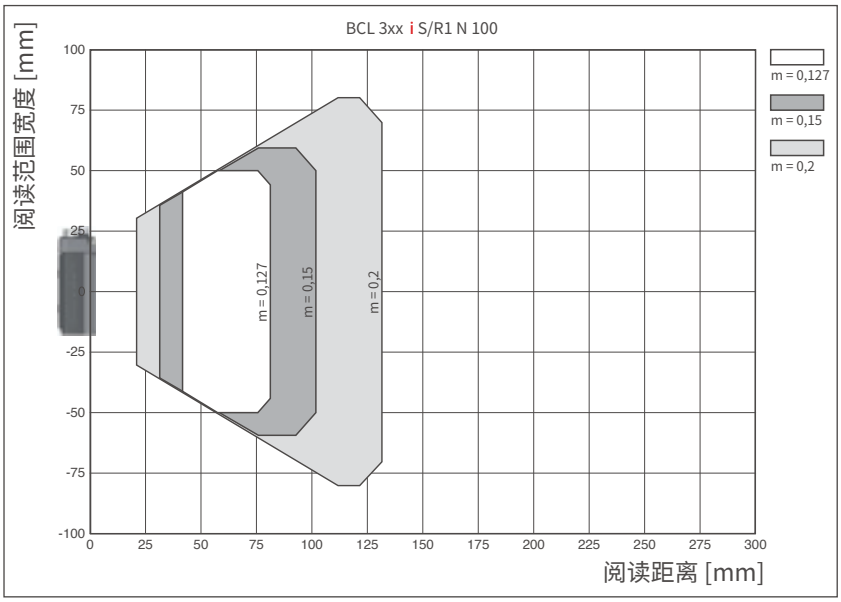

电器接线

见电气连接操作说明书
或连接单元信息见95页

条码阅读器

型号订货号	描述	阅读距离 (mm)	扫描速 (scans/s)	接口
M 镜头条码阅读器				
BCL 300i S M 100 50116217	用于中密度条码, 偏转镜式扫描, 模块化连接技术	290	1000	RS 232/422
BCL 300i S M 100 D 50116216	用于中密度条码, 偏转镜式扫描, 带显示屏，模块化连接技术	290	1000	RS 232/422
BCL 300i S M 100 D H 50116215	用于中密度条码, 偏转镜式扫描, 带显示屏和加热，模块化连接 技术	290	1000	RS 232/422
BCL 301i S M 100 50116308	用于中密度条码, 偏转镜式扫描, 模块化连接技术	290	1000	RS 485
BCL 301i S M 100 D 50116310	用于中密度条码, 偏转镜式扫描, 带显示屏，模块化连接技术	290	1000	RS 485
BCL 301i S M 100 D H 50116309	用于中密度条码, 偏转镜式扫描, 带显示屏和加热，模块化连接 技术	290	1000	RS 485
BCL 304i S M 100 50116358	用于中密度条码, 偏转镜式扫描, 模块化连接技术	290	1000	PROFIBUS DP
BCL 304i S M 100 D 50116357	用于中密度条码, 偏转镜式扫描, 带显示屏，模块化连接技术	290	1000	PROFIBUS DP
BCL 304i S M 100 D H 50116356	用于中密度条码, 偏转镜式扫描, 带显示屏和加热，模块化连接 技术	290	1000	PROFIBUS DP

注：Leuze web 配置工具，USB 驱动, GSD 文件 (PROFIBUS DP), GSDML 文件 (PROFINET RT) 和 BCLconfig 配置软件 –可免费从www.leuze.com.cn 下载

配件 / 电缆

每台BCL 3xxi 必需单独订购一个连接单元!

内置 M12 连接单元，端子连接单元，带电缆连接单元见95页

BCL 3xxi 系列固定式条码阅读器的其它配件见89页

BCL 3xxi ...
M 镜头,偏转镜

特性

- 带偏转反光板和侧面窗的单线阅读器
- 残码重组技术
- 体积小
- 景深大
- 阅读范围宽广
- M 镜头
- 条码模块 m = 0.2 ... 0.5 mm
- 'I' - 内置多种接口
- 可以进行单机操作(...300i),
  MultiNet 从站 (...301i),
  PROFIBUS DP (...304i),
  Ethernet (...308i)
  PROFINET RT (...348i)
  可选
- 插入式连接单元的模块化连接技术
- 故障安全形式存储参数
- 容易安装和固定

阅读曲线

BCL 3xxi S M 100 M 镜头

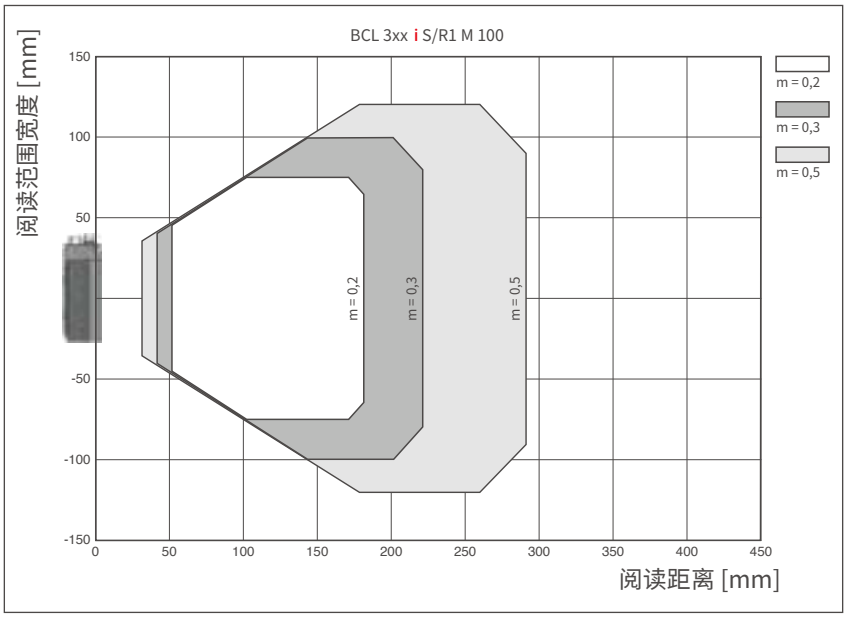

电器接线

见电气连接操作说明书
或连接单元信息见95页

条码阅读器

型号订货号	描述	阅读距离 (mm)	扫描速 (scans/s)	接口
M 镜头条码阅读器				
BCL 308i S M 100 50116405	用于中密度条码, 偏转镜式扫描, 模块化连接技术	290	1000	Ethernet
BCL 308i S M 100 D 50116404	用于中密度条码, 偏转镜式扫描, 带显示屏，模块化连接技术	290	1000	Ethernet
BCL 308i S M 100 D H 50116403	用于中密度条码, 偏转镜式扫描, 带显示屏和加热，模块化连接技术	290	1000	Ethernet
BCL 348i S M 100 50116451	用于中密度条码, 偏转镜式扫描, 模块化连接技术	290	1000	PROFINET RT
BCL 348i S M 100 D 50116453	用于中密度条码, 偏转镜式扫描, 带显示屏，模块化连接技术	290	1000	PROFINET RT
BCL 348i S M 100 D H 50116452	用于中密度条码, 偏转镜式扫描, 带显示屏和加热，模块化连接技术	290	1000	PROFINET RT

注：Leuze web 配置工具，USB 驱动, GSD 文件 (PROFIBUS DP), GSDML 文件 (PROFINET RT) 和 BCLconfig 配置软件 –可免费从www.leuze.com.cn 下载

配件 / 电缆

每台BCL 3xxi 必需单独订购一个连接单元!

内置 M12 连接单元，端子连接单元，带电缆连接单元见95页

BCL 3xxi 系列固定式条码阅读器的其它配件见89页

BCL 3xxi ...
M 镜头,偏转镜

特性

- 正面窗的线式扫描器
- 残码重组技术
- 体积小
- 景深大
- 阅读范围宽广
- M 镜头
- 条码模块 m = 0.2 … 0.5 mm
- 'i' - 内置多种接口
- 可以进行单机操作(…300i),
  MultiNet 从站 (…301i),
  PROFIBUS DP (…304i),
  Ethernet (…308i)
  PROFINET RT (…348i)
  可选
- 插入式连接单元的模块化连接技术
- 故障安全形式存储参数
- 容易安装和固定

阅读曲线

BCL 3xxi S M 100 M 镜头

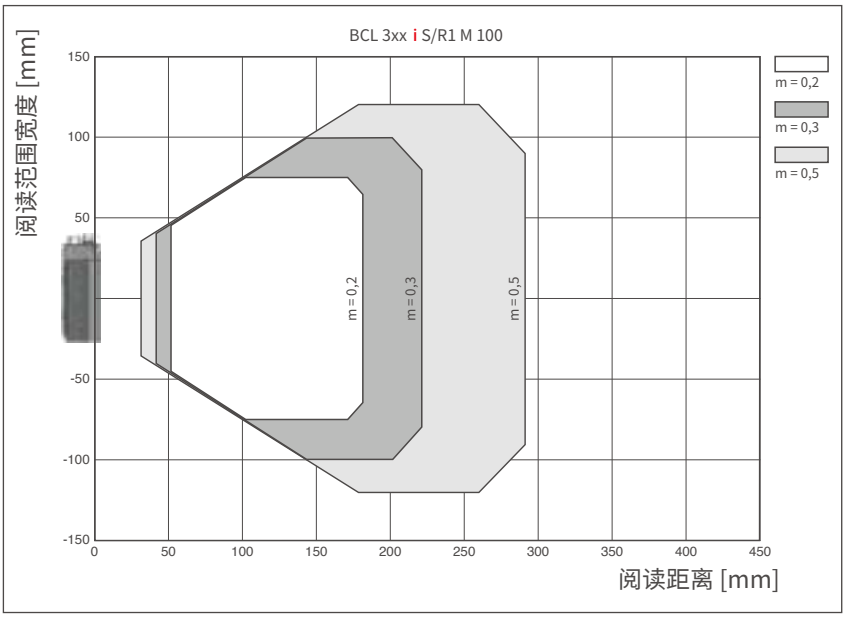

电器接线

见电气连接操作说明书
或连接单元信息见95页

条码阅读器

型号订货号	描述	阅读距离 (mm)	扫描速 (scans/s)	接口
M 镜头条码阅读器				
BCL 300i R1 M 100 50116196	用于中密度条码, 偏转镜排线式扫描，模块化连接技术	290	1000	RS 232/422
BCL 300i R1 M 100 D 50116195	用于中密度条码, 偏转镜式排线扫描，带显示屏，模块化连接技术	290	1000	RS 232/422
BCL 301I R1 M 100 50116289	用于中密度条码, 偏转镜排线式扫描，模块化连接技术	290	1000	RS 485
BCL 301i R1 M 100 D 50116288	用于中密度条码, 偏转镜式排线扫描，带显示屏，模块化连接技术	290	1000	RS 485
BCL 304i R1 M 100 50116337	用于中密度条码, 偏转镜排线式扫描，模块化连接技术	290	1000	PROFIBUS DP
BCL 304i R1 M 100 D 50116336	用于中密度条码, 偏转镜式排线扫描，带显示屏，模块化连接技术	290	1000	PROFIBUS DP
BCL 308i R1 M 100 50116385	用于中密度条码, 偏转镜排线式扫描，模块化连接技术	290	1000	Ethernet
BCL 308i R1 M 100 D 50116384	用于中密度条码, 偏转镜式排线扫描，带显示屏，模块化连接技术	290	1000	Ethernet
BCL 348i R1 M 100 50116432	用于中密度条码, 偏转镜排线式扫描，模块化连接技术	290	1000	PROFINET RT
BCL 348i R1 M 100 D 50116431	用于中密度条码, 偏转镜式排线扫描，带显示屏，模块化连接技术	290	1000	PROFINET RT

注：Leuze web 配置工具，USB 驱动, GSD 文件 (PROFIBUS DP), GSDML 文件 (PROFINET RT) 和 BCLconfig 配置软件 –可免费从www.leuze.com.cn 下载

配件 / 电缆

每台BCL 3xxi 必需单独订购一个连接单元!

内置 M12 连接单元，端子连接单元，带电缆连接单元见95页

BCL 3xxi 系列固定式条码阅读器的其它配件见89页

BCL 3xxi ...
M 镜头,偏转镜

特性

- 带偏转反光板和侧面窗的排线式 (8线) 阅读器
- 残码重组技术
- 体积小
- 景深大
- 阅读范围宽广
- M 镜头
- 条码模块 m = 0.2 ... 0.5 mm
- 'i' - 内置多种接口
- 可以进行单机操作(...300i),
  MultiNet 从站 (...301i),
  PROFIBUS DP (...304i),
  Ethernet (...308i)
  PROFINET RT (...348i)
  可选
- 插入式连接单元的模块化连接技术
- 故障安全形式存储参数
- 容易安装和固定

阅读曲线

BCL 3xxi R1 M 100 M 镜头

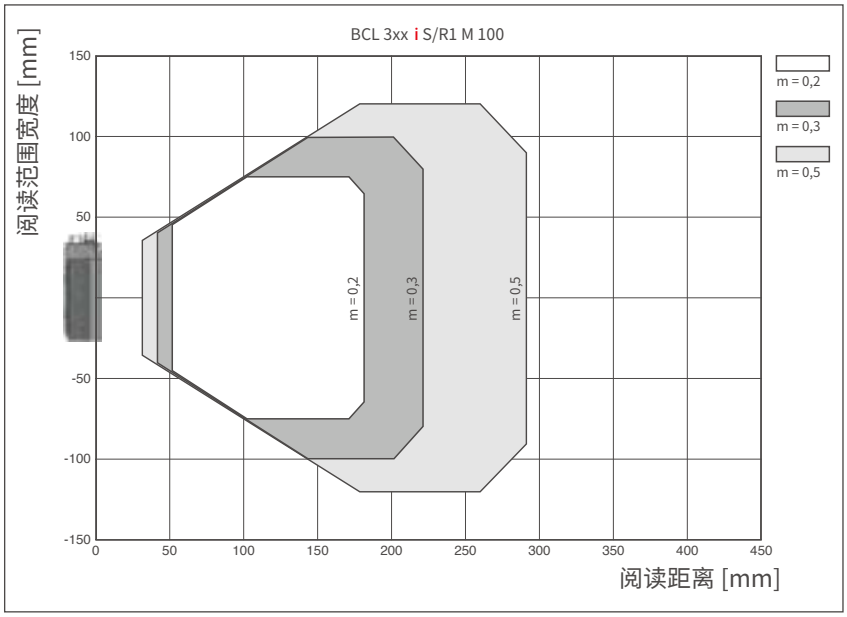

电器接线

见电气连接操作说明书
或连接单元信息见95页

条码阅读器

型号订货号	描述	阅读距离 (mm)	扫描速 (scans/s)	接口
F 镜头条码阅读器				
BCL 300i S F 100 50116205	用于低密度条码, 偏转镜式扫描 , 模块化连接技术	520	1000	RS 232/422
BCL 300i S F 100 D 50116204	用于低密度条码, 偏转镜式扫描 , 带显示屏 , 模块化连接技术	520	1000	RS 232/422
BCL 300i S F 100 D H 50116203	用于低密度条码, 偏转镜式扫描 , 带显示屏和加热 , 模块化连接技术	520	1000	RS 232/422
BCL 301i S F 100 50116298	用于低密度条码, 偏转镜式扫描 , 模块化连接技术	520	1000	RS 485
BCL 301i S F 100 D 50116297	用于低密度条码, 偏转镜式扫描 , 带显示屏 , 模块化连接技术	520	1000	RS 485
BCL 301i S F 100 D H 50116296	用于低密度条码, 偏转镜式扫描 , 带显示屏和加热 , 模块化连接技术	520	1000	RS 485
BCL 304i S F 100 50116346	用于低密度条码, 偏转镜式扫描 , 模块化连接技术	520	1000	PROFIBUS DP
BCL 304i S F 100 D 50116345	用于低密度条码, 偏转镜式扫描 , 带显示屏 , 模块化连接技术	520	1000	PROFIBUS DP
BCL 304i S F 100 D H 50116344	用于低密度条码, 偏转镜式扫描 , 带显示屏和加热 , 模块化连接技术	520	1000	PROFIBUS DP

注:Leuze web 配置工具,USB 驱动, GSD 文件 (PROFIBUS DP), GSDML 文件 (PROFINET RT) 和 BCLconfig 配置软件 –可免费从www.leuze.com.cn 下载

配件 / 电缆

每台BCL 3xxi 必需单独订购一个连接单元!
内置 M12 连接单元,端子连接单元,带电缆连接单元见95页
BCL 3xxi 系列固定式条码阅读器的其它配件见89页

BCL 3xxi ...
F 镜头，偏转镜

特性

- 带偏转反光板和侧面窗的单线阅读器
- 残码重组技术
- 体积小
- 景深大
- 阅读范围宽广
- F 镜头
- 条码模块 m = 0.3... 0.8 mm
- 'i' - 内置多种接口
- 可以进行单机操作(...300i),
  MultiNet 从站 (...301i),
  PROFIBUS DP (...304i),
  Ethernet (...308i)
  PROFINET RT (...348i)
  可选
- 插入式连接单元的模块化连接技术
- 故障安全形式存储参数
- 容易安装和固定

阅读曲线

BCL 3xxi S F 100 F 镜头

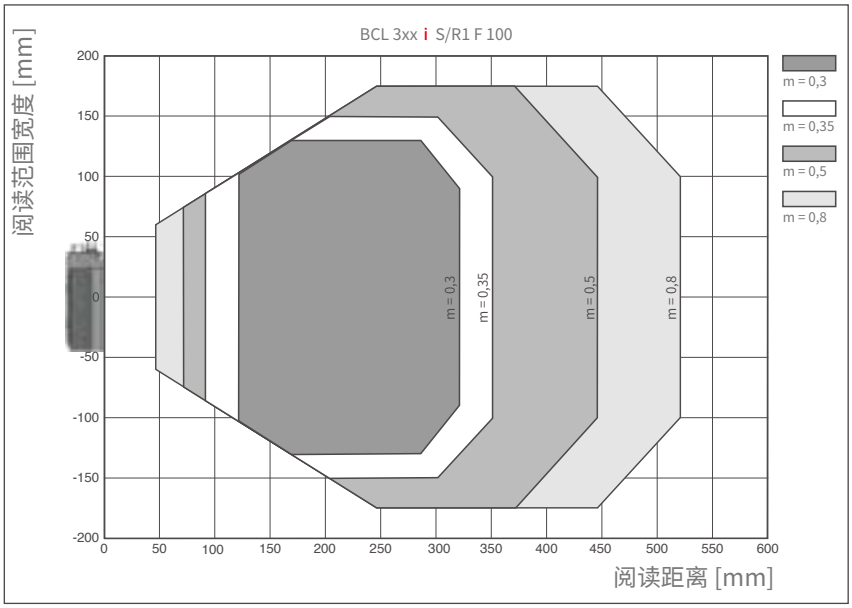

电器接线

见电气连接操作说明书
或连接单元信息见95页

条码阅读器

型号订货号	描述	阅读距离 (mm)	扫描速 (scans/s)	接口
F 镜头条码阅读器				
BCL 308i S F 100 50116394	用于低密度条码, 偏转镜式扫描, 模块化连接技术	520	1000	Ethernet
BCL 308i S F 100 D 50116393	用于低密度条码, 偏转镜式扫描, 带显示屏, 模块化连接技术	520	1000	Ethernet
BCL 308i S F 100 D H 50116392	用于低密度条码, 偏转镜式扫描, 带显示屏和加热, 模块化连接技术	520	1000	Ethernet
BCL 348i S F 100 50116441	用于低密度条码, 偏转镜式扫描, 模块化连接技术	520	1000	PROFINET RT
BCL 348i S F 100 D 50116440	用于低密度条码, 偏转镜式扫描, 带显示屏和加热, 模块化连接技术	520	1000	PROFINET RT
BCL 348i S F 100 D H 50116439	用于低密度条码，单线式扫描，带显示屏和加热，模块化连接技术	520	1000	PROFINET RT

注：Leuze web 配置工具，USB 驱动, GSD 文件 (PROFIBUS DP), GSDML 文件 (PROFINET RT) 和 BCLconfig 配置软件 –可免费从www.leuze.com.cn 下载

配件 / 电缆

每台BCL 3xxi 必需单独订购一个连接单元!

内置 M12 连接单元，端子连接单元，带电缆连接单元见95页

BCL 3xxi 系列固定式条码阅读器的其它配件见89页

BCL 3xxi ...
F 镜头，偏转镜

特性

- 带偏转反光板和侧面窗的单线阅读器
- 残码重组技术
- 体积小
- 景深大
- 阅读范围宽广
- F 镜头
- 条码模块 m = 0.3… 0.8 mm
- 'i' - 内置多种接口
- 可以进行单机操作(…300i),
  MultiNet 从站 (…301i),
  PROFIBUS DP (…304i),
  Ethernet (…308i)
  PROFINET RT (…348i)
  可选
- 插入式连接单元的模块化连接技术
- 故障安全形式存储参数
- 容易安装和固定

阅读曲线

BCL 3xxi S F 100 F 镜头

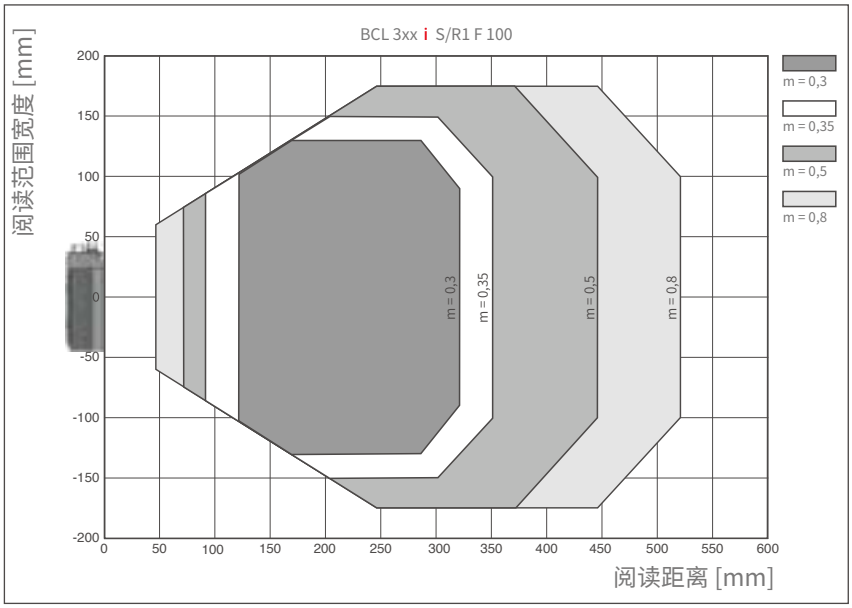

电器接线

见电气连接操作说明书
或连接单元信息见95页

条码阅读器

型号订货号	描述	阅读距离 (mm)	扫描速 (scans/s)	接口
F 镜头条码阅读器				
BCL 300i R1 F 100 50116192	用于低密度条码, 偏转镜排线式扫描, 模块化连接技术	520	1000	RS 232/422
BCL 300i R1 F 100 D 50116191	用于低密度条码, 偏转镜排线式扫描, 带显示屏, 模块化连接技术	520	1000	RS 232/422
BCL 301I R1 F 100 50116285	用于低密度条码, 偏转镜排线式扫描, 模块化连接技术	520	1000	RS 485
BCL 301i R1 F 100 D 50116284	用于低密度条码, 偏转镜排线式扫描, 带显示屏, 模块化连接技术	520	1000	RS 485
BCL 304i R1 F 100 50116333	用于低密度条码, 偏转镜排线式扫描, 模块化连接技术	520	1000	PROFIBUS DP
BCL 304i R1 F 100 D 50116332	用于低密度条码, 偏转镜排线式扫描, 带显示屏, 模块化连接技术	520	1000	PROFIBUS DP
BCL 308i R1 F 100 50116381	用于低密度条码, 偏转镜排线式扫描, 模块化连接技术	520	1000	Ethernet
BCL 308i R1 F 100 D 50116380	用于低密度条码, 偏转镜排线式扫描, 带显示屏, 模块化连接技术	520	1000	Ethernet
BCL 348i R1 F 100 50116428	用于低密度条码, 偏转镜排线式扫描, 模块化连接技术	520	1000	PROFINET RT
BCL 348i R1 F 100 D 50116427	用于低密度条码, 偏转镜排线式扫描, 带显示屏, 模块化连接技术	520	1000	PROFINET RT

注:Leuze web 配置工具,USB 驱动, GSD 文件 (PROFIBUS DP), GSDML 文件 (PROFINET RT) 和 BCLconfig 配置软件 –可免费从www.leuze.com.cn 下载

配件 / 电缆

每台BCL 3xxi 必需单独订购一个连接单元!
内置 M12 连接单元,端子连接单元,带电缆连接单元见95页
BCL 3xxi 系列固定式条码阅读器的其它配件见89页

BCL 3xxi ...
F 镜头，偏转镜

特性

- 带偏转反光板和侧面窗的排线式(8 线)阅读器
- 残码重组技术
- 体积小
- 景深大
- 阅读范围宽广
- F 镜头
- 条码模块 m = 0.3... 0.8 mm
- 'i' - 内置多种接口
- 可以进行单机操作(...300i),
  MultiNet 从站 (...301i),
  PROFIBUS DP (...304i),
  Ethernet (...308i)
  PROFINET RT (...348i)
  可选
- 插入式连接单元的模块化连接技术
- 故障安全形式存储参数
- 容易安装和固定

阅读曲线

BCL 3xxi R1 F 100 F 镜头

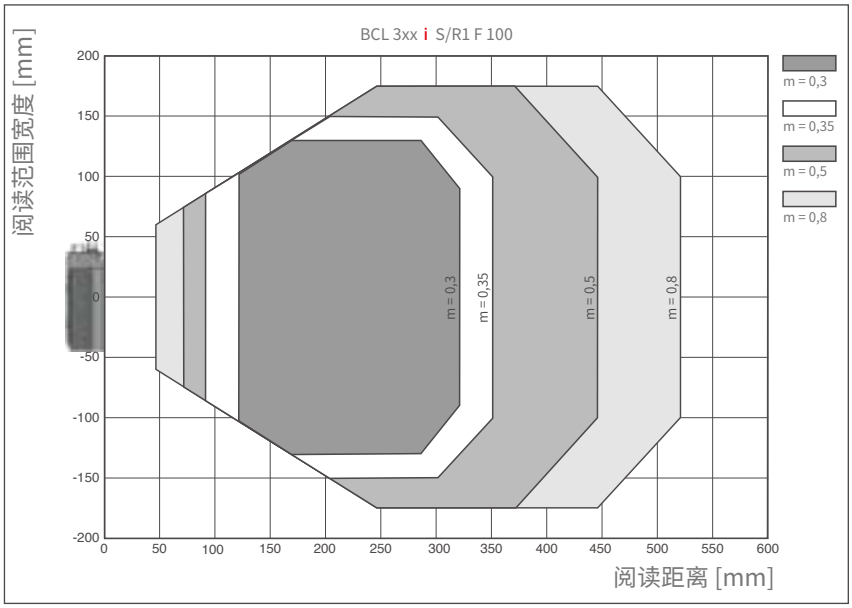

电器接线

见电气连接操作说明书
或连接单元信息见95页

条码阅读器

型号订货号	描述	阅读距离 (mm)	扫描速 (scans/s)	接口
L镜头条码阅读器				
BCL 300i S L 100 50116211	用于超低密度条码, 偏转镜式扫描, 模块化连接技术	670	1000	RS 232/422
BCL 300i S L 100 D 50116210	用于超低密度条码，单线式扫描，带显示屏，模块化连接技术	670	1000	RS 232/422
BCL 300i S L 100 D H 50116209	用于超低密度条码．单线式扫描，带显示屏和加热，模块化连接技术	670	1000	RS 232/422
BCL 301i S L 100 50116304	用于超低密度条码, 偏转镜式扫描, 模块化连接技术	670	1000	RS 485
BCL 301i S L 100 D 50116303	用于超低密度条码，单线式扫描，带显示屏，模块化连接技术	670	1000	RS 485
BCL 301i S L 100 D H 50116302	用于超低密度条码．单线式扫描，带显示屏和加热，模块化连接技术	670	1000	RS 485
BCL 304i S L 100 50116352	用于超低密度条码, 偏转镜式扫描, 模块化连接技术	670	1000	PROFIBUS DP
BCL 304i S L 100 D 50116351	用于超低密度条码，单线式扫描，带显示屏，模块化连接技术	670	1000	PROFIBUS DP
BCL 304i S L 100 D H 50116350	用于超低密度条码．单线式扫描，带显示屏和加热，模块化连接技术	670	1000	PROFIBUS DP

注：Leuze web 配置工具，USB 驱动, GSD 文件 (PROFIBUS DP), GSDML 文件 (PROFINET RT) 和 BCLconfig 配置软件 –可免费从www.leuze.com.cn 下载

配件 / 电缆

每台BCL 3xxi 必需单独订购一个连接单元!
内置 M12 连接单元，端子连接单元，带电缆连接单元见95页
BCL 3xxi 系列固定式条码阅读器的其它配件见89页

BCL 3xxi ...
L 镜头，偏转镜

特性

- 带偏转反光板和侧面窗的单线阅读器
- 残码重组技术
- 体积小
- 景深大
- 阅读范围宽广
- L 镜头
- 条码模块 m = 0.35… 0.8 mm
- 'i' - 内置多种接口
- 可以进行单机操作(…300i),
  MultiNet 从站 (…301i),
  PROFIBUS DP (…304i),
  Ethernet (…308i)
  PROFINET RT (…348i)
  可选
- 插入式连接单元的模块化连接技术
- 故障安全形式存储参数
- 容易安装和固定

阅读曲线

BCL 3xxi S L 100 L 镜头

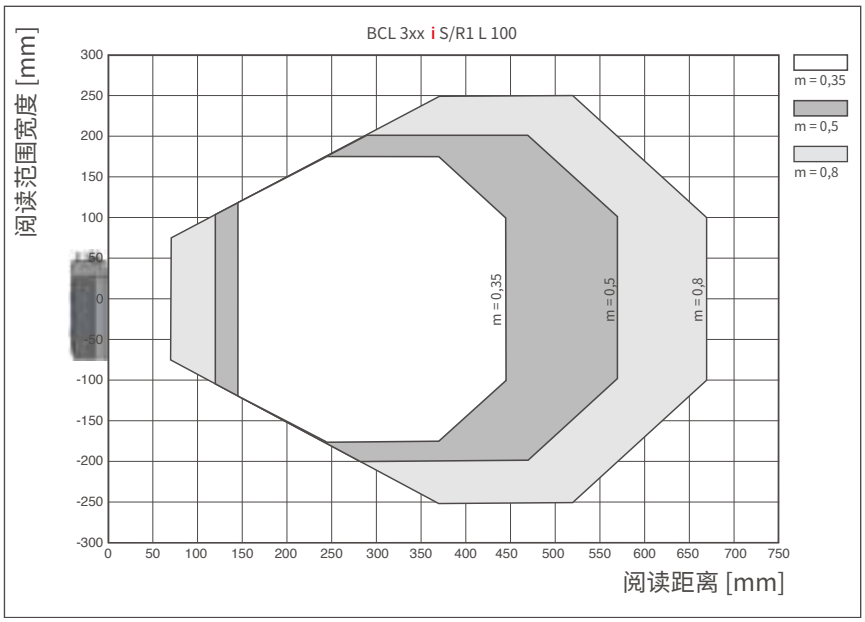

电器接线

见电气连接操作说明书
或连接单元信息见95页

条码阅读器

型号订货号	描述	阅读距离 (mm)	扫描速 (scans/s)	接口
L 镜头条码阅读器				
BCL 308i S L 100 50116399	用于低密度条码, 偏转镜式扫描, 模块化连接技术	670	1000	Ethernet
BCL 308i S L 100 D 50116398	用于低密度条码, 偏转镜式扫描, 带显示屏, 模块化连接技术	670	1000	Ethernet
BCL 308i S L 100 D H 50116397	用于低密度条码, 偏转镜式扫描, 带显示屏和加热, 模块化连接技术	670	1000	Ethernet
BCL 348i S L 100 50116447	用于低密度条码, 偏转镜式扫描, 模块化连接技术	670	1000	PROFINET RT
BCL 348i S L 100 D 50116446	用于低密度条码, 偏转镜式扫描, 带显示屏, 模块化连接技术	670	1000	PROFINET RT
BCL 348i S L 100 D H 50116445	用于低密度条码, 偏转镜式扫描, 带显示屏和加热, 模块化连接技术	670	1000	PROFINET RT

注:Leuze web 配置工具,USB 驱动, GSD 文件 (PROFIBUS DP), GSDML 文件 (PROFINET RT) 和 BCLconfig 配置软件 –可免费从www.leuze.com.cn 下载

配件 / 电缆

每台BCL 3xxi 必需单独订购一个连接单元!

内置 M12 连接单元,端子连接单元,带电缆连接单元见95页

BCL 3xxi 系列固定式条码阅读器的其它配件见89页

BCL 3xxi ...
L 镜头，偏转镜

特性

- 带偏转反光板和侧面窗的单线阅读器
- 残码重组技术
- 体积小
- 景深大
- 阅读范围宽广
- L 镜头
- 条码模块 m = 0.35… 0.8 mm
- 'i' - 内置多种接口
- 可以进行单机操作(…300i),
  MultiNet 从站 (…301i),
  PROFIBUS DP (…304i),
  Ethernet (…308i)
  PROFINET RT (…348i)
  可选
- 插入式连接单元的模块化连接技术
- 故障安全形式存储参数
- 容易安装和固定

阅读曲线

BCL 3xxi S L 100 L 镜头

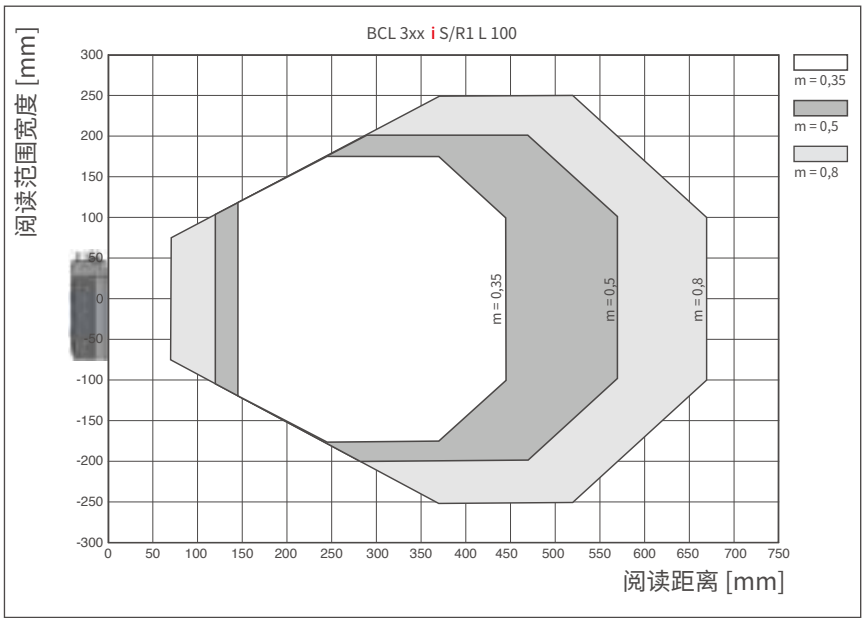

电器接线

见电气连接操作说明书
或连接单元信息见95页

产品尺寸图

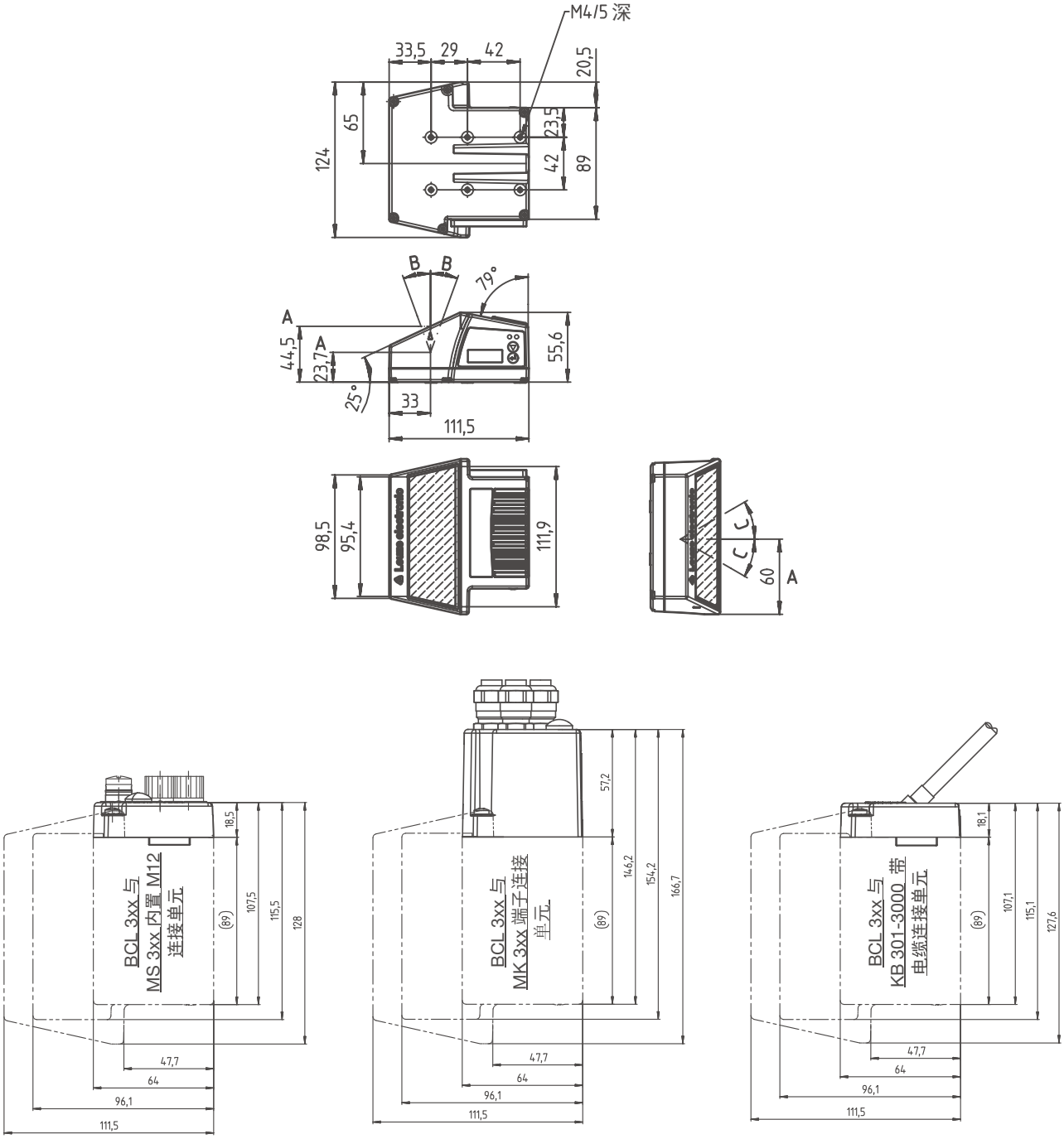

A 光轴
B 激光光束旋转角：± 20°
C 激光光束反射角：± 30°

BCL 3xxi 型固定式条码阅读器

300i 系列条码阅读器	条码模块	页码
N 镜	0,127 0,2 mm	73
M 镜	0,2 0,5 mm	77
F 镜	0,3 0,8 mm	81
L 镜	0,35 0,8 mm	85

通用技术参数		
电气参数	工作电压 U_B 消耗功率 接口类型 协议 条码类型 开关量输入/ 输出	18 … 30VDC 不带加热: 最大 4W 带加热: 最大26W RS 232, RS 422, RS 485, Ethernet, PROFIBUS, PROFINET, Service: USB 2.0 Leuze Standard, Leuze MultiNet plus, ACK/NAK, 3964(R) RK512, TCP/IP, UDP, PROFIBUS DP, PROFINET RT 所有通用条码 2 个, 可设置
指示灯和 操作控制	LEDs 显示屏/ 按钮 (可选)	2 (电源, 总线状态) 黑白, 128x32 像素 / 2
机械参数	外壳/ 光窗 重量	铸铝/ 玻璃 约580g (不带连接单元)
环境参数	环境温度 (工作/ 储存) 防护等级	不带加热: 0°C … +40°C 带加热: -35°C … +40°C (-20°C … +70°C) IP 65
激光参数	红色激光二极管, 波长 655 nm 符合EN 60825-1 的2 级 符合21CFR 1040.10 的II 级, 激光警示编号50	

特性

- 带侧面窗的摆镜式单线阅读器
- 摆镜频率 0 … 10Hz 可调
- 残码重组技术
- 体积小
- 景深大
- 阅读范围宽广
- 'i' - 内置多种接口
- 可进行单机操作
- 单机操作，MultiNet 从站 , Ethernet, PROFIBUS 和 PROFINET 接口可选
- 插入式连接单元的模块化连接技术
- 故障安全形式存储参数
- 容易安装和固定
- 带显示屏操作
- 带有内置加热功能

条码阅读器

型号订货号	描述	阅读距离 (mm)	扫描速 (scans/s)	接口
N 镜头条码阅读器				
BCL 300i O N 100 50116188	用于高密度条码，摆镜型扫描，模块化连接技术	140	1000	RS 232/422
BCL 300i O N 100 D 50116189	用于高密度条码，摆镜型扫描，带显示屏，模块化连接技术	140	1000	RS 232/422
BCL 300i O N 100 D H 50116190	用于高密度条码，摆镜型扫描，带显示屏和加热，模块化连接技术	140	1000	RS 232/422
BCL 301i O N 100 50116281	用于高密度条码，摆镜型扫描，模块化连接技术	140	1000	RS 485
BCL 301i O N 100 D 50116282	用于高密度条码，摆镜型扫描，带显示屏，模块化连接技术	140	1000	RS 485
BCL 301i O N 100 D H 50116283	用于高密度条码，摆镜型扫描，带显示屏和加热，模块化连接技术	140	1000	RS 485
BCL 304i O N 100 50116329	用于高密度条码，摆镜型扫描，模块化连接技术	140	1000	PROFIBUS DP
BCL 304i O N 100 D 50116330	用于高密度条码，摆镜型扫描，带显示屏，模块化连接技术	140	1000	PROFIBUS DP
BCL 304i O N 100 D H 50116331	用于高密度条码，摆镜型扫描，带显示屏和加热，模块化连接技术	140	1000	PROFIBUS DP

注：Leuze web 配置工具，USB 驱动，GSD 文件 (PROFIBUS DP)，GSDML 文件 (PROFINET RT) 和 BCLconfig 配置软件 –可免费从www.leuze.com.cn 下载

配件 / 电缆

每台BCL 3xxi 必需单独订购一个连接单元!

内置 M12 连接单元，端子连接单元，带电缆连接单元见95页

BCL 3xxi 系列固定式条码阅读器的其它配件见89页

BCL 3xxi ...
N 镜头, 摆镜

特性

- 带侧面窗的摆镜式阅读器
- 残码重组技术
- 体积小
- 景深大
- 阅读范围宽广
- N 镜头
- 条码模块 m = 0.127 ... 0.2 mm
- 'I' - 内置多种接口
- 可以进行单机操作(...300i),
  MultiNet 从站 (...301i),
  PROFIBUS DP (...304i),
  Ethernet (...308i)
  PROFINET RT (...348i)
  可选
- 插入式连接单元的模块化连接技术
- 故障安全形式存储参数
- 容易安装和固定

阅读曲线

BCL 3xxi O N 100 N 镜头

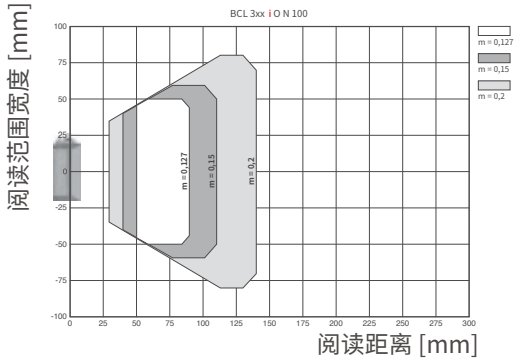

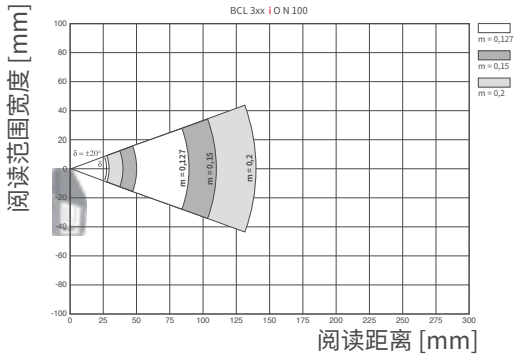

电器接线

见电气连接操作说明书
或连接单元信息见95页

条码阅读器

型号订货号	描述	阅读距离 (mm)	扫描速 (scans/s)	接口
N 镜头条码阅读器				
BCL 308i O N 100 50116377	用于高密度条码，摆镜型扫描，模块化连接技术	140	1000	Ethernet
BCL 308i O N 100 D 50116378	用于高密度条码，摆镜型扫描，带显示屏，模块化连接技术	140	1000	Ethernet
BCL 308i O N 100 D H 50116379	用于高密度条码，摆镜型扫描，带显示屏和加热，模块化连接技术	140	1000	Ethernet
BCL 348i O N 100 50116424	用于高密度条码，摆镜型扫描，模块化连接技术	140	1000	PROFINET RT
BCL 348i O N 100 D 50116425	用于高密度条码，摆镜型扫描，带显示屏，模块化连接技术	140	1000	PROFINET RT
BCL 348i O N 100 D H 50116426	用于高密度条码，摆镜型扫描，带显示屏和加热，模块化连接技术	140	1000	PROFINET RT

注：Leuze web 配置工具，USB 驱动，GSD 文件 (PROFIBUS DP)，GSDML 文件 (PROFINET RT) 和 BCLconfig 配置软件 –可免费从www.leuze.com.cn 下载

配件 / 电缆

每台BCL 3xxi 必需单独订购一个连接单元!

内置 M12 连接单元，端子连接单元，带电缆连接单元见95页

BCL 3xxi 系列固定式条码阅读器的其它配件见89页

BCL 3xxi ...
N 镜头, 摆镜

特性

- 带侧面窗的摆镜式阅读器
- 残码重组技术
- 体积小
- 景深大
- 阅读范围宽广
- N 镜头
- 条码模块 m = 0.127 … 0.2 mm
- 'I' - 内置多种接口
- 可以进行单机操作(…300i),
  MultiNet 从站 (…301i),
  PROFIBUS DP (…304i),
  Ethernet (…308i)
  PROFINET RT (…348i)
  可选
- 插入式连接单元的模块化连接技术
- 故障安全形式存储参数
- 容易安装和固定

阅读曲线

BCL 3xxi O N 100 N 镜头

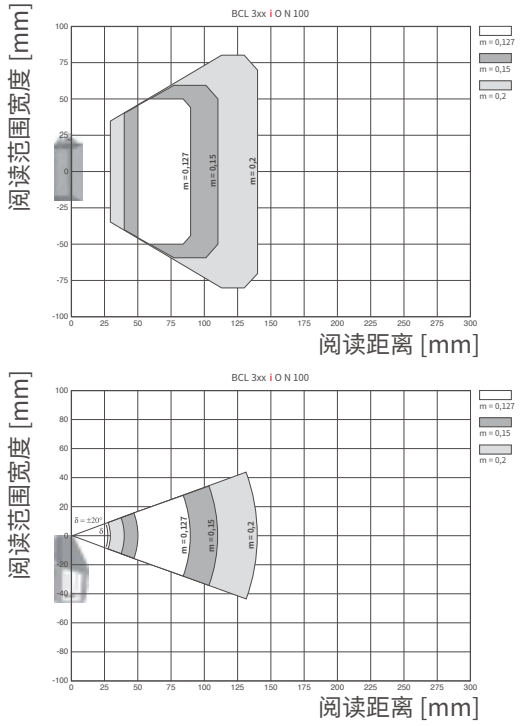

电器接线

见电气连接操作说明书
或连接单元信息见95页

条码阅读器

型号订货号	描述	阅读距离 (mm)	扫描速 (scans/s)	接口
M 镜头条码阅读器				
BCL 300i O M 100 50116185	用于中密度条码, 摆镜型扫描, 模块化连接技术	300	1000	RS 232/422
BCL 300i O M 100 D 50116186	用于中密度条码, 摆镜型扫描, 带显示屏, 模块化连接技术	300	1000	RS 232/422
BCL 300i O M 100 D H 50116187	用于中密度条码, 摆镜型扫描, 带显示屏和加热, 模块化连接技术	300	1000	RS 232/422
BCL 301i O M 100 50116278	用于中密度条码, 摆镜型扫描, 模块化连接技术	300	1000	RS 485
BCL 301i O M 100 D 50116279	用于中密度条码, 摆镜型扫描, 带显示屏, 模块化连接技术	300	1000	RS 485
BCL 301i O M 100 D H 50116280	用于中密度条码, 摆镜型扫描, 带显示屏和加热, 模块化连接技术	300	1000	RS 485
BCL 304i O M 100 50116326	用于中密度条码, 摆镜型扫描, 模块化连接技术	300	1000	PROFIBUS DP
BCL 304i O M 100 D 50116327	用于中密度条码, 摆镜型扫描, 带显示屏, 模块化连接技术	300	1000	PROFIBUS DP
BCL 304i O M 100 D H 50116328	用于中密度条码, 摆镜型扫描, 带显示屏和加热, 模块化连接技术	300	1000	PROFIBUS DP

注:Leuze web 配置工具,USB 驱动, GSD 文件 (PROFIBUS DP), GSDML 文件 (PROFINET RT) 和 BCLconfig 配置软件 –可免费从www.leuze.com.cn 下载

配件 / 电缆

每台BCL 3xxi 必需单独订购一个连接单元!
内置 M12 连接单元,端子连接单元,带电缆连接单元见95页
BCL 3xxi 系列固定式条码阅读器的其它配件见89页

BCL 3xxi ...
M 镜头, 摆镜

特性

- 带侧面窗的摆镜式阅读器
- 残码重组技术
- 体积小
- 景深大
- 阅读范围宽广
- M 镜头
- 条码模块 m = 0.2 … 0.5 mm
- 'I' - 内置多种接口
- 可以进行单机操作(…300i),
  MultiNet 从站 (…301i),
  PROFIBUS DP (…304i),
  Ethernet (…308i)
  PROFINET RT (…348i)
  可选
- 插入式连接单元的模块化连接技术
- 故障安全形式存储参数
- 容易安装和固定

阅读曲线

BCL 3xxi O M 100 M 镜头

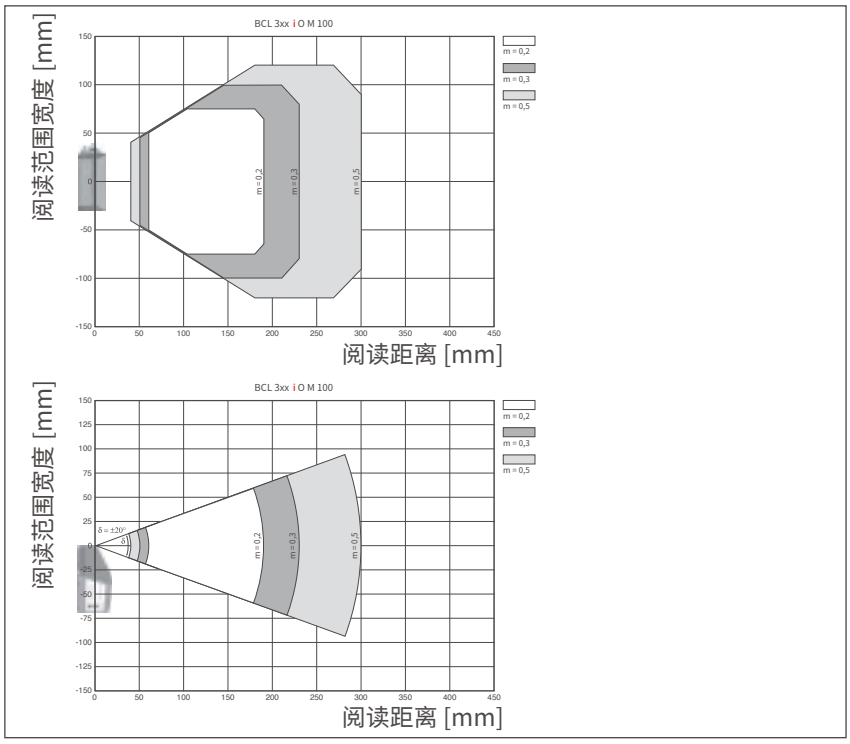

电器接线

见电气连接操作说明书
或连接单元信息见95页

条码阅读器

型号订货号	描述	阅读距离 (mm)	扫描速 (scans/s)	接口
M 镜头条码阅读器				
BCL 308i O M 100 50116374	用于中密度条码, 摆镜型扫描, 模块化连接技术	300	1000	Ethernet
BCL 308i O M 100 D 50116375	用于中密度条码, 摆镜型扫描, 带显示屏, 模块化连接技术	300	1000	Ethernet
BCL 308i O M 100 D H 50116376	用于中密度条码, 摆镜型扫描, 带显示屏和加热, 模块化连接技术	300	1000	Ethernet
BCL 348i O M 100 50116421	用于中密度条码, 摆镜型扫描, 模块化连接技术	300	1000	PROFINET RT
BCL 348i O M 100 D 50116422	用于中密度条码, 摆镜型扫描, 带显示屏, 模块化连接技术	300	1000	PROFINET RT
BCL 348i O M 100 D H 50116423	用于中密度条码, 摆镜型扫描, 带显示屏和加热, 模块化连接技术	300	1000	PROFINET RT

注:Leuze web 配置工具,USB 驱动, GSD 文件 (PROFIBUS DP), GSDML 文件 (PROFINET RT) 和 BCLconfig 配置软件 –可免费从www.leuze.com.cn 下载

配件 / 电缆

每台BCL 3xxi 必需单独订购一个连接单元!
内置 M12 连接单元,端子连接单元,带电缆连接单元见95页
BCL 3xxi 系列固定式条码阅读器的其它配件见89页

BCL 3xxi ...
M 镜头, 摆镜

特性

- 带侧面窗的摆镜式阅读器
- 残码重组技术
- 体积小
- 景深大
- 阅读范围宽广
- M 镜头
- 条码模块 m = 0.2 … 0.5 mm
- 'I' - 内置多种接口
- 可以进行单机操作(…300i),
  MultiNet 从站 (…301i),
  PROFIBUS DP (…304i),
  Ethernet (…308i)
  PROFINET RT (…348i)
  可选
- 插入式连接单元的模块化连接技术
- 故障安全形式存储参数
- 容易安装和固定

阅读曲线

BCL 3xxi O M 100 M 镜头

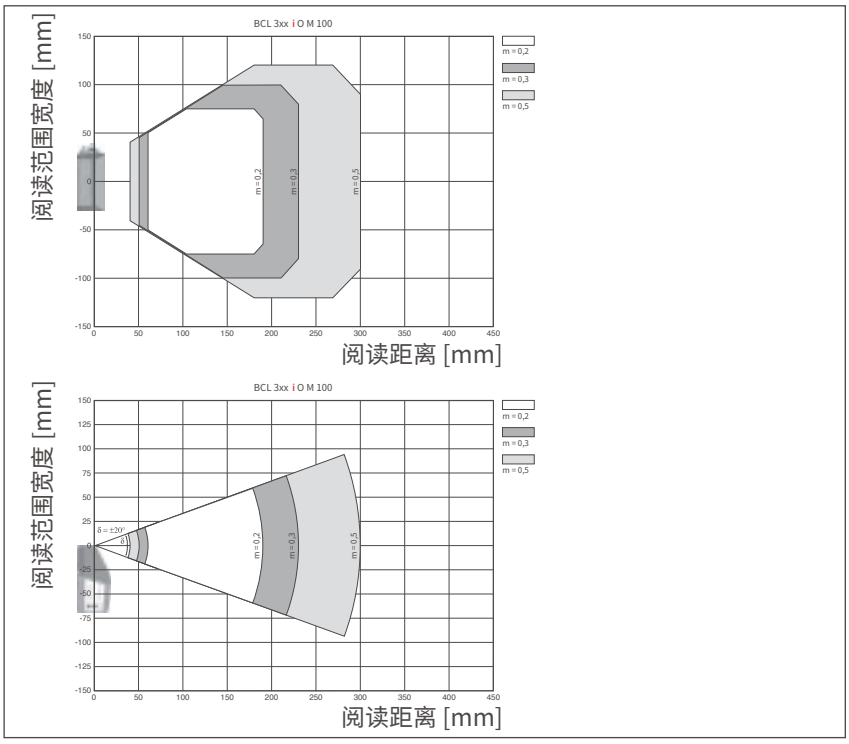

电器接线

见电气连接操作说明书
或连接单元信息见95页

条码阅读器

型号订货号	描述	阅读距离 (mm)	扫描速 (scans/s)	接口
F 镜头条码阅读器				
BCL 300i O F 100 50116179	用于低密度条码, 摆镜型扫描, 模块化连接技术	530	1000	RS 232/422
BCL 300i O F 100 D 50116180	用于低密度条码, 摆镜型扫描, 带显示屏, 模块化连接技术	530	1000	RS 232/422
BCL 300i O F 100 D H 50116181	用于低密度条码, 摆镜型扫描, 带显示屏和加热, 模块化连接技术	530	1000	RS 232/422
BCL 301i O F 100 50116272	用于低密度条码, 摆镜型扫描, 模块化连接技术	530	1000	RS 485
BCL 301i O F 100 D 50116273	用于低密度条码, 摆镜型扫描, 带显示屏, 模块化连接技术	530	1000	RS 485
BCL 301i O F 100 D H 50116274	用于低密度条码, 摆镜型扫描, 带显示屏和加热, 模块化连接技术	530	1000	RS 485
BCL 304i O F 100 50116320	用于低密度条码, 摆镜型扫描, 模块化连接技术	530	1000	PROFIBUS DP
BCL 304i O F 100 D 50116321	用于低密度条码, 摆镜型扫描, 带显示屏, 模块化连接技术	530	1000	PROFIBUS DP
BCL 304i O F 100 D H 50116322	用于低密度条码, 摆镜型扫描, 带显示屏和加热, 模块化连接技术	530	1000	PROFIBUS DP

注:Leuze web 配置工具,USB 驱动, GSD 文件 (PROFIBUS DP), GSDML 文件 (PROFINET RT) 和 BCLconfig 配置软件 –可免费从www.leuze.com.cn 下载

配件 / 电缆

每台BCL 3xxi 必需单独订购一个连接单元!
内置 M12 连接单元,端子连接单元,带电缆连接单元见95页
BCL 3xxi 系列固定式条码阅读器的其它配件见89页

BCL 3xxi ...
F 镜头, 摆镜

特性

- 带侧面窗的摆镜式阅读器
- 残码重组技术
- 体积小
- 景深大
- 阅读范围宽广
- F 镜头
- 条码模块 m = 0.3 … 0.8 mm
- 'I' - 内置多种接口
- 可以进行单机操作(…300i),
  MultiNet 从站 (…301i),
  PROFIBUS DP (…304i),
  Ethernet (…308i)
  PROFINET RT (…348i)
  可选
- 插入式连接单元的模块化连接技术
- 故障安全形式存储参数
- 容易安装和固定

阅读曲线

BCL 3xxi O F 100 F 镜头

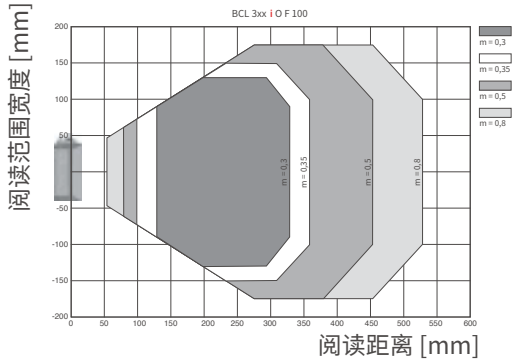

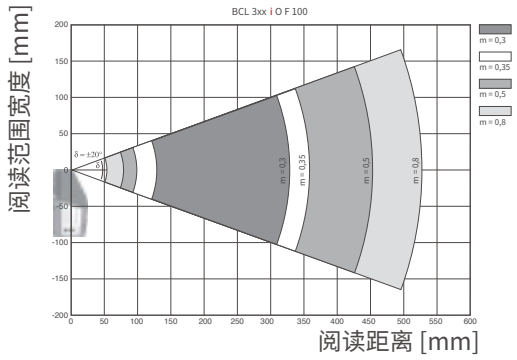

电器接线

见电气连接操作说明书
或连接单元信息见95页

条码阅读器

型号订货号	描述	阅读距离 (mm)	扫描速 (scans/s)	接口
F 镜头条码阅读器				
BCL 308i O F 100 50116368	用于低密度条码, 摆镜型扫描, 模块化连接技术	530	1000	Ethernet
BCL 308i O F 100 D 50116369	用于低密度条码, 摆镜型扫描, 带显示屏, 模块化连接技术	530	1000	Ethernet
BCL 308i O F 100 D H 50116370	用于低密度条码, 摆镜型扫描, 带显示屏和加热, 模块化连接技术	530	1000	Ethernet
BCL 348i O F 100 50116415	用于低密度条码, 摆镜型扫描, 模块化连接技术	530	1000	PROFINET RT
BCL 348i O F 100 D 50116416	用于低密度条码, 摆镜型扫描, 带显示屏, 模块化连接技术	530	1000	PROFINET RT
BCL 348i O F 100 D H 50116417	用于低密度条码, 摆镜型扫描, 带显示屏和加热, 模块化连接技术	530	1000	PROFINET RT

注:Leuze web 配置工具,USB 驱动, GSD 文件 (PROFIBUS DP), GSDML 文件 (PROFINET RT) 和 BCLconfig 配置软件 –可免费从www.leuze.com.cn 下载

配件 / 电缆

每台BCL 3xxi 必需单独订购一个连接单元!
内置 M12 连接单元,端子连接单元,带电缆连接单元见95页
BCL 3xxi 系列固定式条码阅读器的其它配件见89页

BCL 3xxi ...
F 镜头, 摆镜

特性

- 带侧面窗的摆镜式阅读器
- 残码重组技术
- 体积小
- 景深大
- 阅读范围宽广
- F 镜头
- 条码模块 m = 0.3… 0.8 mm
- 'i' - 内置多种接口
- 可以进行单机操作(…300i),
  MultiNet 从站 (…301i),
  PROFIBUS DP (…304i),
  Ethernet (…308i)
  PROFINET RT (…348i)
  可选
- 插入式连接单元的模块化连接技术
- 故障安全形式存储参数
- 容易安装和固定

阅读曲线

BCL 3xxi O F 100 F 镜头

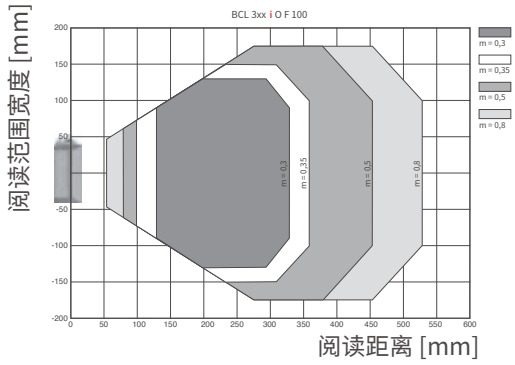

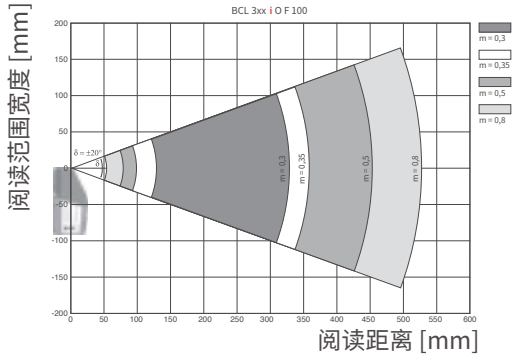

电器接线

见电气连接操作说明书
或连接单元信息见95页

条码阅读器

型号订货号	描述	阅读距离 (mm)	扫描速 (scans/s)	接口
L镜头条码阅读器				
BCL 300i O L 100 50116182	用于超低密度条码，摆镜型扫描，模块化连接技术	680	1000	RS 232/422
BCL 300i O L 100 D 50116183	用于超低密度条码，摆镜型扫描，带显示屏，模块化连接技术	680	1000	RS 232/422
BCL 300i O L 100 D H 50116184	用于超低密度条码，摆镜型扫描，带显示屏和加热，模块化连接技术	680	1000	RS 232/422
BCL 301i O L 100 50116275	用于超低密度条码，摆镜型扫描，模块化连接技术	680	1000	RS 485
BCL 301i O L 100 D 50116276	用于超低密度条码，摆镜型扫描，带显示屏，模块化连接技术	680	1000	RS 485
BCL 301i O L 100 D H 50116277	用于超低密度条码，摆镜型扫描，带显示屏和加热，模块化连接技术	680	1000	RS 485
BCL 304i O L 100 50116323	用于超低密度条码，摆镜型扫描，模块化连接技术	680	1000	PROFIBUS DP
BCL 304i O L 100 D 50116324	用于超低密度条码，摆镜型扫描，带显示屏，模块化连接技术	680	1000	PROFIBUS DP
BCL 304i O L 100 D H 50116325	用于超低密度条码，摆镜型扫描，带显示屏和加热，模块化连接技术	680	1000	PROFIBUS DP

注：Leuze web 配置工具，USB 驱动，GSD 文件 (PROFIBUS DP)，GSDML 文件 (PROFINET RT) 和 BCLconfig 配置软件 –可免费从www.leuze.com.cn 下载

配件 / 电缆

每台BCL 3xxi 必需单独订购一个连接单元!
内置 M12 连接单元，端子连接单元，带电缆连接单元见95页
BCL 3xxi 系列固定式条码阅读器的其它配件见89页

BCL 3xxi ...
L 镜头，摆镜

特性

- 带侧面窗的摆镜式阅读器
- 残码重组技术
- 体积小
- 景深大
- 阅读范围宽广
- L 镜头
- 条码模块 m = 0.35… 0.8 mm
- 'i' - 内置多种接口
- 可以进行单机操作(…300i),
  MultiNet 从站 (…301i),
  PROFIBUS DP (…304i),
  Ethernet (…308i)
  PROFINET RT (…348i)
  可选
- 插入式连接单元的模块化连接技术
- 故障安全形式存储参数
- 容易安装和固定

阅读曲线

BCL 3xxi O L 100 L 镜头

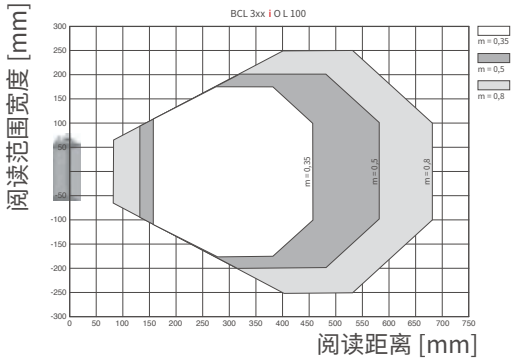

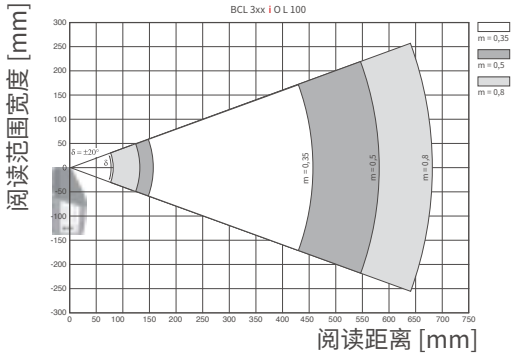

电器接线

见电气连接操作说明书
或连接单元信息见95页

条码阅读器

型号订货号	描述	阅读距离 (mm)	扫描速 (scans/s)	接口
L 镜头条码阅读器				
BCL 308i O L 100 50116371	用于超低密度条码，摆镜型扫描,模块化连接技术	680	1000	Ethernet
BCL 308i O L 100 D 50116372	用于超低密度条码，摆镜型扫描,带显示屏，模块化连接技术	680	1000	Ethernet
BCL 308i O L 100 D H 50116373	用于超低密度条码，摆镜型扫描,带显示屏和加热，模块化连接技术	680	1000	Ethernet
BCL 348i O L 100 50116418	用于超低密度条码，摆镜型扫描,模块化连接技术	680	1000	PROFINET RT
BCL 348i O L 100 D 50116419	用于超低密度条码，摆镜型扫描,带显示屏，模块化连接技术	680	1000	PROFINET RT
BCL 348i O L 100 D H 50116420	用于超低密度条码，摆镜型扫描,带显示屏和加热，模块化连接技术	680	1000	PROFINET RT

注：Leuze web 配置工具，USB 驱动, GSD 文件 (PROFIBUS DP), GSDML 文件 (PROFINET RT) 和 BCLconfig 配置软件 –可免费从www.leuze.com.cn 下载

配件 / 电缆

每台BCL 3xxi 必需单独订购一个连接单元!

内置 M12 连接单元，端子连接单元，带电缆连接单元见95页

BCL 3xxi 系列固定式条码阅读器的其它配件见89页

BCL 3xxi ...
L 镜头，摆镜

特性

- 带侧面窗的摆镜式阅读器
- 残码重组技术
- 体积小
- 景深大
- 阅读范围宽广
- L 镜头
- 条码模块 m = 0.35… 0.8 mm
- 'i' - 内置多种接口
- 可以进行单机操作(…300i),
  MultiNet 从站 (…301i),
  PROFIBUS DP (…304i),
  Ethernet (…308i)
  PROFINET RT (…348i)
  可选
- 插入式连接单元的模块化连接技术
- 故障安全形式存储参数
- 容易安装和固定

阅读曲线

BCL 3xxi O L 100 L 镜头

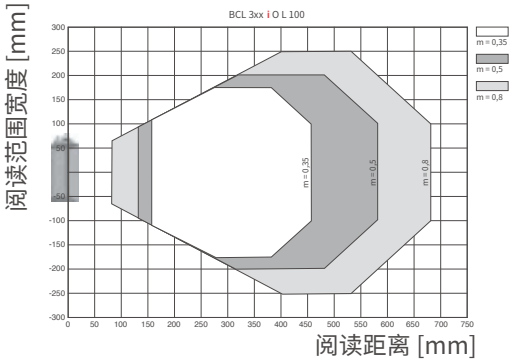

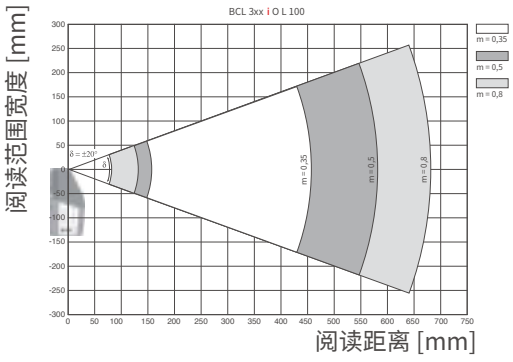

电器接线

见电气连接操作说明书
或连接单元信息见95页

BCL 300I 命名表

条码阅读器	B	C	L		3	0	0	I		S		N		1	0	0		H

类型

BCL 条码阅读器

接口 （内置总线接口）

300 i RS 232/RS 422 (单机)
301 i RS 485 (MultiNet slave)
304 i PROFIBUS DP
308 i Ethernet TCP/IP, UDP
348 i PROFINET RT

扫描原理

S 线式扫描 （单线）
R1 线式扫描 （排线）
O 摆镜式扫描 （摆镜型）

选项

N 高密度 （接近）
M 中密度 （中距离）
F 低密度 （远距离）
L 大范围 （非常远距离）

光出口

100 侧面
102 正面

光出口

D 带显示屏
H 带加热
DH 带显示屏和加热

配件 / 电缆

订货号	型号	特性
50117011	KB USBA - USBminiB	USB 电缆
见108页	MS 3xx	用于 BCL 3xxi, 带内置 M12 自定义接头的连接单元
见 98 页	MK 3xx	BCL 3xxi 终端连接单元
见 98 页	KB 301 - 3000	BCL 3xxi 电缆连接单元
50038539	TS 02-4-SA	M12 接头，内置 PROFIBUS 终端电阻
见 92 页	KB PB-…	PROFIBUS 连接电缆
见 71 页	KB ET - …	Ethernet-/PROFINET 连接电缆
见 94 页	KD 02 - 5 …	用于 BCL 3xxi 连接的 M12 自定义接头
50020501	KD 095 - 5 - A	供电用 M12 自定义接头
50027375	BT 56	BCL 3xxi 的安装支架
50111224	BT 59	BCL 3xxi 的安装支架

配件 / 安装系统

尺寸图	型号 订货号:	特性
安装系统		
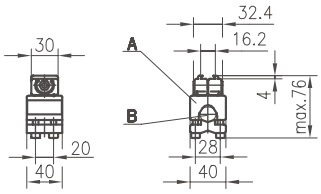 A 连杆夹持器，可旋转 360° B 连杆直径 16 … 20 mm	BT 56 50027375	燕尾槽安装支架， 用于 BCL 3xxi，BCL 5xxi 和其他部件
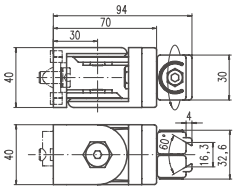	BT 59 50111224	安装支架，用于 BCL 3xxi，BCL 5xxi

配件 / 连接技术

接点定义	型号 订货号:	特性
M12 工业 Ethernet 连接电缆，用于 BCL 3x8i，BCL 5x8i，AMS 3x8i，DDLS 200/xxx-60-M12, LSIS 4xx i，MA 2x8i		
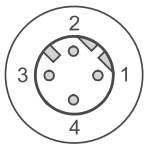 PIN / Colour 1 ge / YE 2 ws / WH 3 or / OG 4 bl / BU	KB ET - 1000 - SA 50106738	1m 连接电缆工业 Ethernet, M12 直形插头，4- 针，D-coded 开口电缆端
	KB ET - 2000 - SA 50106739	2m 连接电缆工业 Ethernet, M12 直形插头，4- 针，D-coded 开口电缆端
	KB ET - 5000 - SA 50106740	5m 连接电缆工业 Ethernet, M12 直形插头，4- 针，D-coded 开口电缆端
	KB ET - 10000 - SA 50106741	10m 连接电缆工业 Ethernet, M12 直形插头，4- 针，D-coded 开口电缆端
	KB ET - 15000 - SA 50106742	15m 连接电缆工业 Ethernet, M12 直形插头，4- 针，D-coded 开口电缆端
	KB ET - 30000 - SA 50106746	30m 连接电缆工业 Ethernet, M12 直形插头，4- 针，D-coded 开口电缆端
M12 工业 Ethernet 连接电缆，用于 BCL 3x8i，BCL 5x8i，AMS 3x8i，DDLS 200/xxx-60-M12, LSIS 4xxi，MA 2x8i		
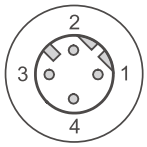 PIN / Colour 1 ge / YE 2 ws / WH 3 or / OG 4 bl / BU	KB ET - 1000 - SSA 50106898	1m 连接电缆工业 Ethernet, M12 直形插头，4- 针，D-coded M12 直形插头
	KB ET - 2000 - SSA 50106899	2m 连接电缆工业 Ethernet, M12 直形插头，4- 针，D-coded M12 直形插头
	KB ET - 5000 - SSA 50106900	5m 连接电缆工业 Ethernet, M12 直形插头，4- 针，D-coded M12 直形插头
	KB ET - 10000 - SSA 50106901	10m 连接电缆工业 Ethernet, M12 直形插头，4- 针，D-coded M12 直形插头
	KB ET - 10000 - SSA 50106901	15m 连接电缆工业 Ethernet, M12 直形插头，4- 针，D-coded M12 直形插头
	KB ET- 30000 - SSA 50106905	30m 连接电缆工业 Ethernet, M12 直形插头，4- 针，D-coded M12 直形插头

配件 / 连接技术

接点定义	型号 订货号:	特性
M12 工业 Ethernet 连接电缆，用于 BCL 3x8i，BCL 5x8i，AMS 3x8i，DDLS 200/xxx-60-M12, LSIS 4xxi，MA 2x8i		
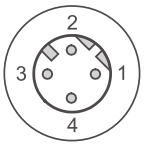	KB ET - 1000 - SA - RJ45 50109879	1m 连接电缆工业 Ethernet, M12 直形插头，4- 针，D-coded RJ45 直形插头
	KB ET - 2000 - SA - RJ45 50109880	2m 连接电缆工业 Ethernet, M12 直形插头，4- 针，D-coded RJ45 直形插头
PIN M12 / Colour / PIN RJ45 1 / ge / YE / 1 2 / ws / WH / 3 3 / or / OG / 2 4 / bl / BU / 6	KB ET - 5000 - SA - RJ45 50109881	5m 连接电缆工业 Ethernet, M12 直形插头，4- 针，D-coded RJ45 直形插头
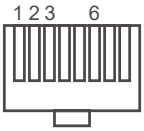	KB ET - 10000 - SA - RJ45 50109882	10m 连接电缆工业 Ethernet, M12 直形插头，4- 针，D-coded RJ45 直形插头
	KB ET - 15000 - SA - RJ45 50109883	15m 连接电缆工业 Ethernet, M12 直形插头，4- 针，D-coded RJ45 直形插头
	KB ET- 30000 - SA - RJ45 50109886	30m 连接电缆工业 Ethernet, M12 直形插头，4- 针，D-coded RJ45 直形插头
M12 PROFIBUS/MultiNet 连接电缆，用于 BCL 304i，BCL 504i，AMS 301i，AMS 304i，MA 204I		
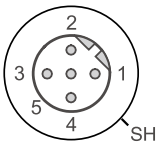		2m 连接电缆 FIELDBUS, M12 直形插头，5- 针，B-coded 开口电缆端 (PB OUT)
PIN / Colour 1 / n.c. 2 / gn / GN 3 / n.c. 4 / rt / RD 5 / n.c. SH / blank	KB PB - 5000 - SA 50104187	5m 连接电缆 FIELDBUS, M12 直形插头，5- 针，B-coded 开口电缆端 (PB OUT)
	KB PB - 10000 - SA 50104186	10m 连接电缆 FIELDBUS, M12 直形插头，5- 针，B-coded 开口电缆端 (PB OUT)
	KB PB - 15000 - SA 50104185	15m 连接电缆 FIELDBUS, M12 直形插头，5- 针，B-coded 开口电缆端 (PB OUT)
	KB PB - 30000 - SA 50104182	30m 连接电缆 FIELDBUS, M12 直形插头，5- 针，B-coded 开口电缆端 (PB OUT)

配件 / 连接技术

接点定义	型号 订货号:	特性
M12 PROFIBUS/MultiNet 连接电缆，用于 BCL 304i，BCL 504i，AMS 301i，AMS 304i，MA 204i		
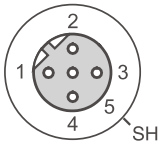 PIN / Colour 1 n.c. 2 gn / GN 3 n.c. 4 rt / RD 5 n.c. SH blank	KB PB - 2000 - BA 50104181	2m 连接电缆 FIELDBUS, M12 直形插座，5- 针，B-coded 开口电缆端 (PB IN)
	KB PB - 5000 - BA 50104180	5m 连接电缆 FIELDBUS, M12 直形插座，5- 针，B-coded 开口电缆端 (PB IN)
	KB PB - 10000 - BA 50104179	10m 连接电缆 FIELDBUS, M12 直形插座，5- 针，B-coded 开口电缆端 (PB IN)
	KB PB - 15000 - BA 50104178	15m 连接电缆 FIELDBUS, M12 直形插座，5- 针，B-coded 开口电缆端 (PB IN)
	KB PB - 30000 - BA 50104175	30m 连接电缆 FIELDBUS, M12 直形插座，5- 针，B-coded 开口电缆端 (PB IN)
M12 工业 Ethernet 连接电缆，用于 BCL 3x8i，BCL 5x8i，AMS 3x8i，DDLS 200/xxx-60-M12, LSIS 4xxi，MA 2x8i		
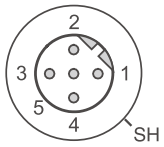 PIN / Colour 1 n.c. 2 gn / GN 3 n.c. 4 rt / RD 5 n.c. SH blank 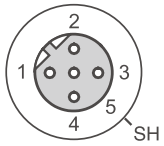	KB PB - 500 - YBSB 50110856	0.5m Y- 连接电缆 - FIELDBUS, M12 直形插座，5- 针，B-coded M12 直形插座，M12 直形插头
	KB PB - 1000 - SBA 50104096	1m 连接电缆 FIELDBUS, M12 直形插头，5- 针，B-coded M12 直形插座
	KB PB - 2000 - SBA 50104097	2m 连接电缆 FIELDBUS, M12 直形插头，5- 针，B-coded M12 直形插座
	KB PB - 5000 - SBA 50104098	5m 连接电缆 FIELDBUS, M12 直形插头，5- 针，B-coded M12 直形插座
	KB PB - 10000 - SBA 50104099	10m 连接电缆 FIELDBUS, M12 直形插头，5- 针，B-coded M12 直形插座
	KB PB - 15000 - SBA 50104100	15M 连接电缆 FIELDBUS, M12 直形插头，5- 针，B-coded M12 直形插座
	KB PB - 30000 - SBA 50104173	30m 连接电缆 FIELDBUS, M12 直形插头，5- 针，B-coded M12 直形插座

配件 / 连接技术

接点定义	型号 订货号:	特性
接头，用户自定义		
	KD 01 - 5 - BA 50040097	M12 直形接头，插座，5- 针，A-coded, 端子
	KD 01 - 5 - BA 50040098	M12 直形接头，插头，5- 针，A-coded, 端子
	KD 01 - 5 - SR 50101943	M12 L 形接头，插头，5- 针，A-coded, 端子
	KD 02 - 5 - BA 50038538	M12 直形接头，插座，5- 针，B-coded, 端子
	KD 02 - 5 - SA 50038537	M12 直形接头，插头，5- 针，B-coded, 端子
	D - ET1 50108991	用户自定义 RJ45 插头
	S - M12A - ET 50112155	M12 直形接头，插头，4- 针，D-coded, 端子
	KD 01 - 8 - SA 50112156	M12 直形接头，插头，8- 针，D-coded, 端子
	KD 01 - 8 - BA 50112157	M12 直形接头，插头，8- 针，D-coded, 端子

配件 / 连接技术

接点定义	型号 订货号:	特性
M12 连接单元，带 BCL 3xxi 内置接头		
	MS 300 50116468	模块式连接单元，带BCL 300i 内置接头，带 2 x M12 插头/ 插座,USB 服务接口, 参数内存
	MS 301 50116469	模块式连接单元，带 BCL 301i 内置接头，带 3 x M12 插头/插座,内置总线终端和MultiNet 地址设定,USB 服务接口, 参数内存
	MS 301 50116469	模块式连接单元，带BCL 304i 内置接头，带 3 x M12 插头/ 插座,内置总线终端和 PROFI-BUS DP 址设定, USB 服务接口
	MS 308 50114823	模块式连接单元，带BCL 308i 内置接头，带 3 x M12 插头/ 插座,内置Ethernet 的LINK/ACT LEDs, USB 服务接口, 参数内存
	MS 348 50116471	模块式连接单元，带BCL 348i 内置接头，带 3 x M12 插头/ 插座,内置PROFINET RT 的 LINK/ACT LEDs, USB 服务接口, 参数内存

配件 / 连接技术

用于 BCL 300I / BCL 301i 带 3 个 M12 连接器的连接单元 MS301

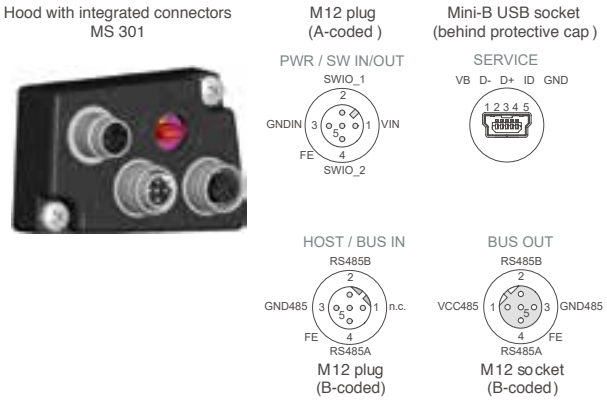

用于 BCL 304i 带 2 个 M12 连接器的连接单元 MS304

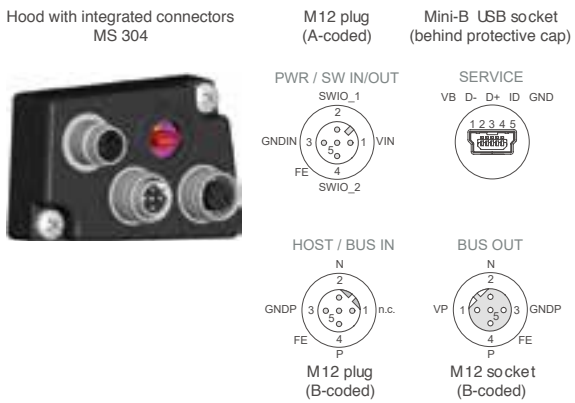

用于 BCL 308i 带 2 个连接器的连接单元 MS308

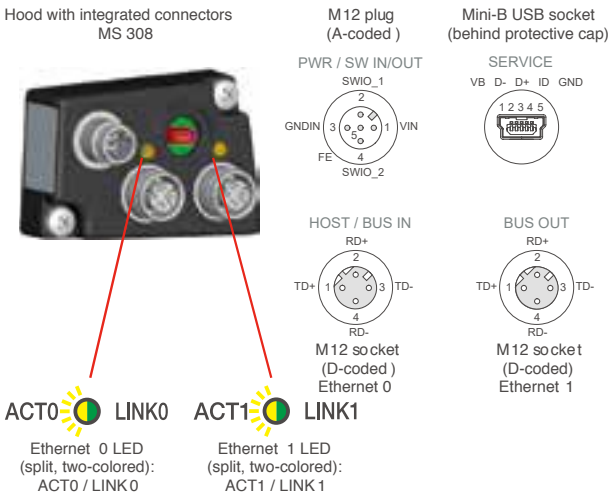

用于 BCL 348i 带 3 个连接器的连接单元 MS348

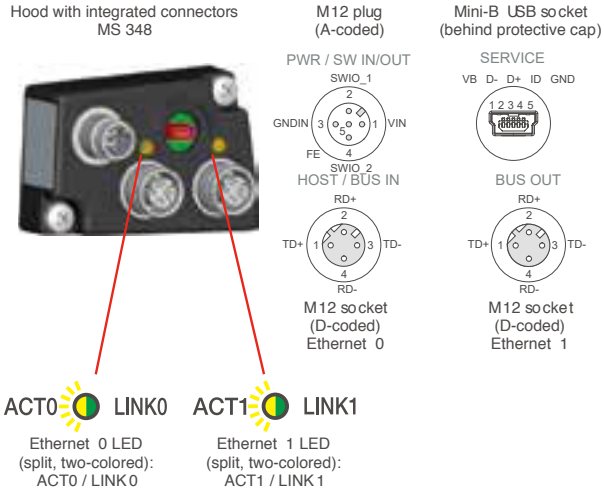

配件 / 连接技术

接点定义	型号 订货号:	特性
BCL 3xxi 端子连接单元		
	MK 300 50116463	模块接头连接单元，用于BCL 300i 带大型接线空腔, USB 服务接口, 参数内存
	MK 301 50116464	模块接头连接单元，用于BCL 301i 带大型接线空腔, 内置总线终端和 MultiNet 地址设定, USB 服务接口, 参数内存
	MK 304 50116465	模块接头连接单元，用于BCL 304i 带大型接线空腔, 内置总线终端和 PROFIBUS DP 址设定, USB 服务接口
	MK 308 50116466	模块接头连接单元，用于BCL 308i 带大型接线空腔, 内置Ethernet的 LINK/ACT LEDs, USB 服务接口, 参数内存
	MK 348 50116467	模块接头连接单元，用于BCL 348i 带大型接线空腔, 内置PROFINET RT 的LINK/ACT LEDs, USB 服务接口, 参数内存
BCL 3xxi 电缆连接单元		
	KB 301 - 3000 50114571	BCL 300i/BCL 301i的模块电缆连接单元, 电缆长3m, 带 JST 系统插头，用于连接MA 100, USB 服务接口

配件 / 连接技术

弹簧压线端子连接模块MK301

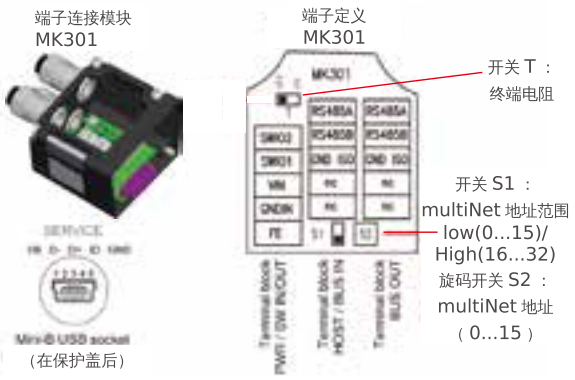

弹簧压线端子连接模块MK304

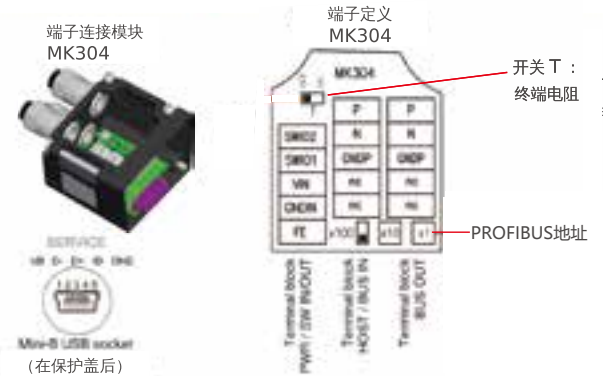

弹簧压线端子连接模块MK308

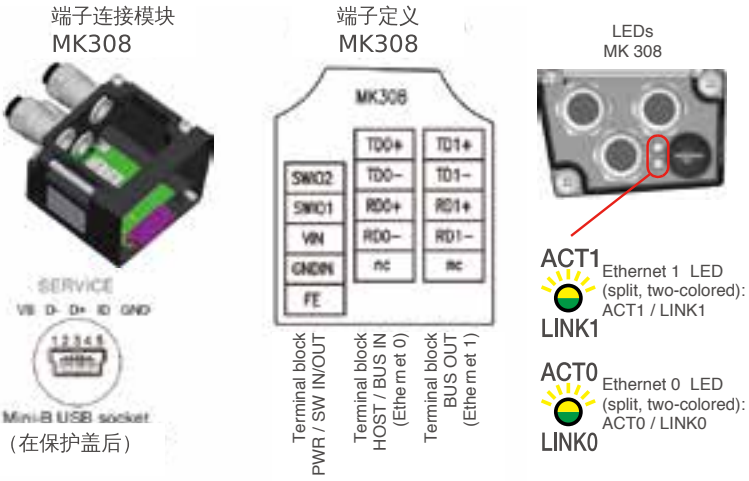

弹簧压线端子连接模块MK348

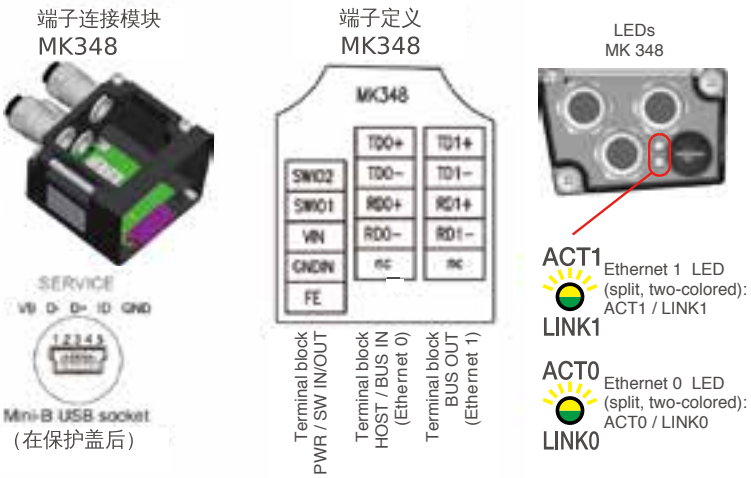

识别技术

本概览描述了一些已经公认的工业用识别技术及其优缺点：

条码类别	优点	缺点
线状（一维）条码	- 大小：< 50字符 - 代码标准化 - 自动识别，出错率最低 - 高产能产量（件号） - 经济实用、阅读可靠 - 对读出的结果可进一步处理，可自 动进行，操作简单 - 可在 标签 上附加 线条 对应 的文 字，条码信息易读 - 标签和打印机经济实惠 -	- 受环境影响 - 信息密度低 - 数据不可更新 - 仅能识别 - 光学性能，对环境影响敏感 例如脏污、潮湿甚至杂散光
层排式二维码	- 大小：从几百到 2000 个字符 - 码长可变(同条码，与二维码相反) - 多样化的数据集（数字型，文字数 字混合型） - 安全等级可调	- 用激光阅读器（同一微码）但需要精确的对准 - 经常需要照相机（同二维码） - 只读简单文字，不能读取特殊 文字 - 光学性能，对环境影响敏感 例如脏污、潮湿甚至杂散光
二维码	- 大小：目前大于 3000 字符 - 信息量更大 - 信息密度高 - 标签空间要求较低 - 全方位阅读 - 阅读可靠性高	- 光学性能，对环境影响敏感，例如脏污、潮湿甚至杂散光 - 二维码阅读器通常比条码阅读器 昂贵 - 只读型 - 对于对比度低的直接标识码，需要 动态阅读时，得配备复杂的阅读系 统"
射频识别	- 坚固耐用 - 松散控制型自动化 - 数据可进行更新（“写”） - 可输入（“读”）数据并用作判断 - 境影响（脏污、潮湿、温度） - 电子标签可隐藏 - 电子标签具有不同的内存容量	- 工作距离取决于天线尺寸 - 传输速度 读：约 6 m/s 写：约 3 m/s - 不同的厂家或国家之间存在一些不相容（与频率有关） - 相对于印刷或直接标识码，电子标签 成本较高

条码技术

在本概览所介绍的各种类型中，条码技术属于最广为人知、使用最广泛的识别技术。基于各种实用的印刷技术，人们在产品生产中使用条码技术，比如（“在线”）打印标识，或者将其作为印刷成品的一部分（“离线”），比如在书籍印刷过程中，粘贴或印刷在书籍上的 ISBN 号码。可以预见，在将来条码技术仍然是自动化识别系统的一个重要部分。

条码也可以分为不同的组别，在一定程度上互相重叠：

- 2 倍宽码或 4 倍宽码
- 二进制、数字型、文字数字混合型码
- 集成安全性：无、带起 / 止字符、带校验符
- 使用：国家标准码、国际标准码、行业标准码
- 制造 / 印刷工艺
- 其它

现行的常用码如下表，根据使用类别列出应用概览：

	数字符号	文字数字混合符号	二进制符号
商业用	EAN 8/13 + AddOnUPC A/E EAN 128 CGS1 DataBar (not composite)	EAN 128 A, BGS1 DataBar Expanded	
工业用	2/5 InterleavedCode 128 C	Code 39 Code 128 A, B Codabar Monarch Code 93	OMR-Code
医药用	PZN Code 39	Code 39	Pharma Cod

如果您可以自由选择条码，我们将非常乐意为您提供更多建议。

一维条码结构

条码结构总是如下图所示：

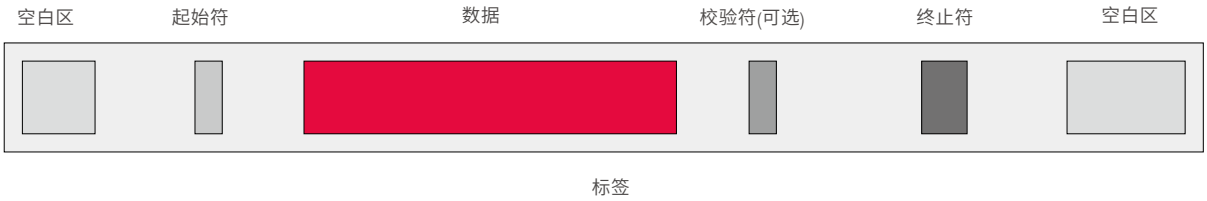

一维条码在垂直条码前后均有一个空白区。空白区为空白无印刷区域，用于提示阅读器准备扫描代码。条码的开始标有起始符，通常表示条码的类型。可读信息存储在数据码中。有些条码还具备校验符形式的整体纠错功能。条码的终止符位于末尾。根据起始符和终止符的顺序，条码阅读器也能判断条码的阅读方向，并在必要时进行校验。

在某些条码类别中，甚至可以省略起始/终止符 (OMR code 或 Pharmacode) 或者甚至是校验符。

M = 模块:

最窄的条或条码中最窄的空。

Z_B = 宽条或空:

宽条或空总是模块的倍数。模块 x 比率 = ZB (正常比为1 : 2.5)

B_Z = 空白区:

条码中起始符之前和终止符之后的限定区域。

空白区（最少10倍模块）是必需的，用于向阅读器提示条码的开始。

L = 条码长度：

条码长度包括起始符和终止符(单位是 mm)。

根据实际定义，可能还需要加上空白区。

S_L = 条高 (单位是 mm)。

大多数情况下，根据印刷方法，条码的类型和条码的大小都是固定的。
除几何尺寸外，条码主要由模块尺寸决定。

模块尺寸确定最窄单元的尺寸（条或空）。根据模块选取可能的激光阅读器镜头。每一种阅读器系列都有不同的可选镜头，适合不同的应用。除光学分辨率外，他们相互之间的差别主要取决于阅读范围，也就是条码能够被可靠阅读的（平面）范围。

通过附加的光学功能性设备，也可以在空间上利用此区域：排线式多棱镜轮或摆（振荡值或给定值）。非常高质量的激光阅读器也提供调焦功能（手动设定值或自动调焦），以便进一步在空间上扩大阅读范围。

除了固定式激光阅读器外，还有CCD 条码阅读器。该阅读方法特别适用于手持式阅读器和在静态中阅读。

阅读方式

激光阅读器通过一束激光产生阅读线，此激光束由旋转的多棱镜偏转而成。如果激光阅读器过对比度变化，在阅读线中检测到条码结构中的白空和黑条，就由阅读器内置的解码器进行解码。随后成功的扫描可用于验证条码(Equal Scans = 相同条码内容、类型和长度的扫描数量)。劳易测的阅读器具有很高的扫描速率，每秒可扫描 800至1200次，即便是在快速运动中，比如打包机或类似系统，仍可保证很高的阅读可靠性。

单线式阅读 	- 条码的条与运动方向平行。 - 在整个运动过程中，整个条码自动地通过扫描光束。因此即便是有局部错误的条码也能被阅读。 - 最大的传输速度直接取决于条码高度 (条高) 和激光阅读器的扫描速率(单位: scans/s)。 - 通常激光束与传输方向垂直。但是如果能够满足某些先决条件，平行运动也是可以的。在许多其它应用中，平行运动方式主要用于包装材料上的二进制 码的阅读。 - 此阅读方法不适于固定式激光阅读器在静止状态下阅读。
排线式阅读 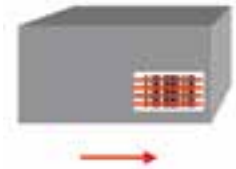	- 条码的条与对应的传输方向垂直。 - 排线状阅读线就能在不同的位置阅读条码。因此就可以尽量减少由于条码打印错误或损坏而造成的不可阅读的情况。 - 此阅读方法更适合于固定式激光阅读器在静止状态下的阅读。
摆镜 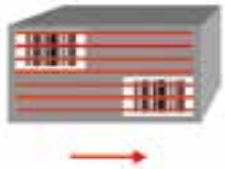	- 与排线式阅读一样，条必须与对应的传输方向垂直。 - 摆镜在产品上移动扫描光束；因此镜摆的阅读范围比排线式阅读的阅读范围大很多。 - 通过使用综合测量法，可在不同的位置检测不同的标签。 - 旋转频率、起/ 止位置等均可调节。
单线式阅读 T 条码 	- 阅读超方形 T 条码，无需对准条码。 - 条码自动地全部通过扫描光束。 - 阅读超方形 T 条码，只需一个阅读器就可阅读全方向条码。
全方位阅读 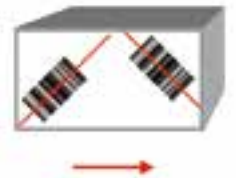	- 单束光形成 X 形或 V 形。 - 阅读超方形条码和放置成 V 形的两个条码，无需对准条码。 - 如果条码不是超正形的条码，根据条码的可能位置使用多个阅读器。 - 使用重组技术的条码阅读器能够减少所需阅读器的数量，是全方位阅读条码的理想解决方案。"

阅读范围

激光阅读器的阅读范围主要是指所规定的条码和标准化的码能够被可靠识别的区域。基于激光束的已知特性，每台激光阅读器都有一个光斑最小的点。在此区域（阅读范围1）内，能够可靠地检测出条码模块小条码。此中心的周围区域，能够可靠地检测到较大模块的条码（阅读范围2）。

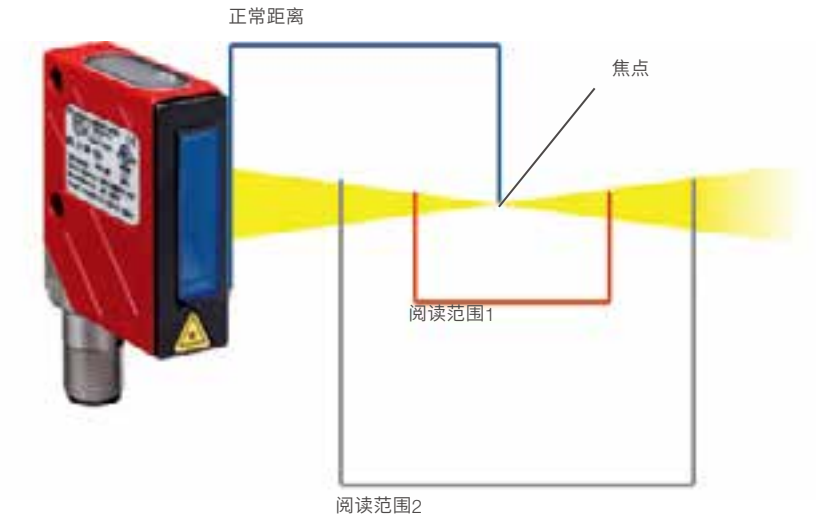

阅读范围1:
用于条宽较窄的条码

阅读范围 2:
用于条宽较宽的条码

应用如下：
分辨率越高，条码模块尺寸越小，
the lower the depth of fiel.

区域和景深

区域

最大阅读距离

景深

阅读范围 A

景深

阅读范围 B

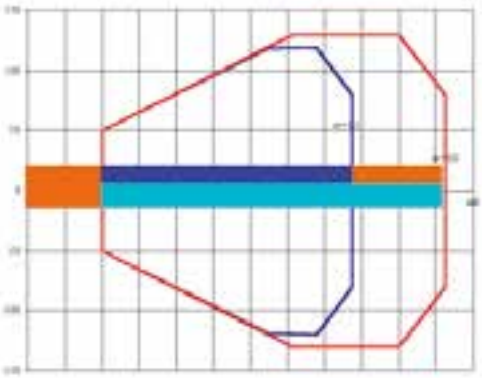

阅读范围由景深决定，比如从阅读器（阅读口）到条码的距离。正对阅读口前面的区域通常是不能读码的死区。

阅读范围宽度（或阅读器扫描的高度）是指条码在某一距离可被阅读的最大范围。

阅读范围的景深取决于条码模块的大小，并随着条码模块大小的增大而增大。最小能被阅读的条码的最小景深就在阅读器的焦点附近。因而景深区域也随着条码模块大小的增大而增大。

动态阅读

所有自动化中的条码阅读工作都必须考虑传输速率：

有效条码长度是一个基本的物理参数。扫描次数是指条码被完整扫描的次数。这结果应大于根据可靠性设定的Equal Scans的值。

$A = s_L \bullet f / v - 1$

其中

A = 扫描次数

SL = 有效条高

f = 扫描速度

v = 传输速率

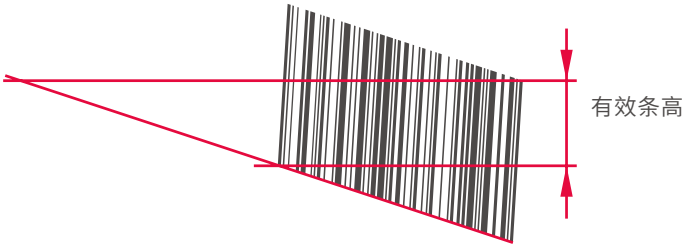

如果条码沿着激光阅读线移动，则扫描次数计算如下

$A = (B - L) \bullet F / V$

其中

A = 扫描次数

L = 包括空白区的条码长度

B =阅读范围宽度 (激光长度)

F = 扫描速度

V = 传输速率

以上两种计算，注意要将第一次和最后一次的扫描看作为未能完全扫描而减去。

如何为您的应用找到解决方案?

- 1.确定你有/想用的条码。
  - -条码类型和位数
  - -模块尺寸 (包括条码长度和条高)
- 2.要考虑何种几何布局?
  - -条码在物体上的方位 (-> 单线/排线阅读器)
  - -传输速率 (高或中等阅读速度)
  - -物体和阅读器之间的阅读距离 (常量或变量 ->景深)
- 3.依据模块尺寸和景深决定阅读器类型
- 4.选择接口。
  - -阅读器是否联网或者是否需要通信模块连接到网络?
- 5.选择合适的连接器和必要的配件。

当然我们有更详细的计划表为您的阅读应用寻找最佳解决方案-请联系我们。

术语解释

AutoConfig自动配置

借助自动配置指令的帮助，无需任何额外的条码知识就可以设定阅读器用于特定的阅读。条码类型和位数，以及在阅读区待读的条码数，都能检测到并以故障安全形式存储于设备中。

残码重组技术

残码重组技术有效地扩大了阅读器的阅读范围。残码重组技术能够使阅读器阅读那些不完全位于激光阅读线下的条码。
在这种情况下条码分段储存在解码器中，然后合并成一个独立单元，从而得出完整条码及其内容。

可以阅读从不同角度甚至是全方位移动的标签。即便是出现脏污或打印错误，这些条码仍然能够被可靠地解码。

劳易测网络 MultiNetplus

此网络可以使用多达3 1个阅读器。他们可以单独设定地址或者共同设定地址，然后从控制主站获取阅读结果。集中设置使调试工作非常简单，快速并可靠地运行。

AutoReflAct (反光板触发)

带这种功能的固定式条码阅读器，无需外部触发光电传感器，可以对阅读进行控制。此阅读器的启动与停止通过安装在阅读器扫描区域的反光板来完成。阅读器自己监测在激光光线中的反光板。一旦反光板被物体覆盖，阅读器就自动启动完成规定的阅读任务，然后再将光束定位到反光板继续监测。

对准模式

使用一个指令启动阅读器阅读，并在接口上输出解码质量。成功的阅读数量以最大可能阅读数量的百分比形式输出。在静止状态下进行此项测试，在实际应用中就能对阅读质量进行评估。

标签触发

同AutoRefAct一样，在阅读范围使用特定条码而非反光板触发特定系列的阅读器阅读条码。

劳易测网络运行 MultiScan

MultiScan与MultiNetplus 的区别是，主站对阅读器的阅读触发进行中心控制。整个系统像一个单独的阅读器进行工作。
如果其中一个阅读器已阅读，则所有阅读器的触发都会取消。单个扫描结果通过主站传递到PLC.

术语解释

多重阅读

如果希望读取多个条码，可以对阅读器进行适当设置。阅读器在触发阅读后以独立或群组形式输出所有的解码信息。如果条码信息错误，则会输出字符N o R e a d (未读)。

通信模块/连接系统

通信模块提供多个设备联网的可能性，并将它们组成工业网络通过一个网关输出。
通信模块可按以下方式连接：
-单独操作或点对点连接
-劳易测专用网络可连接多台同类设备（保密标准）
-现场总线，如PROFIBUS (开放标准)

参考码比较

劳易测条码阅读器提供了对已经解码的条码进行验证的可能性。在条码比较中，利用存储的参考码，根据条码种类、长度和内容进行比较。通过数字I /O端口立即输出比较结果。这就减轻了网络及主控工作，实现实时校验。

产品型号快速索引

产品型号快速索引

产品型号快速索引

沟通无极限

具有多种集成现场总线接口的条码阅读器
BCL 500i 系列

集成多种现场总线接口的新一代条码阅读器 BCL 500i 具有同类产品中无可比拟的组网功能。现在，尊敬的客户可以在无需连接额外的总线连接模块或以太网网关即可将条码阅读器 BCL 500i 应用到您成功的识别系统中。这样，您不但可以节省总线模块或者以太网网关的成本，而且可以省去维护调试系统的宝贵时间和精力让您设计制造的系统简单并且运行可靠稳定。

BCL 500i 同时提供多种调试方式。比如您可以使用任何具有 USB 接口的电脑设备调试 BCL 500i，特别之处是 BCL 500i 在电脑设备上无需安装任何调试软件。另外，当您使用具有 Profibus 总线功能的设备时，您可以通过我们提供的 GXD 文件轻而易举的在设备上调试 BCL 500i 。当然，因为 BCL 500i 本体集成了采用LCD 显示技术的操作界面，所以您可以通过 BCL 500i 友好的操作界面进行调试

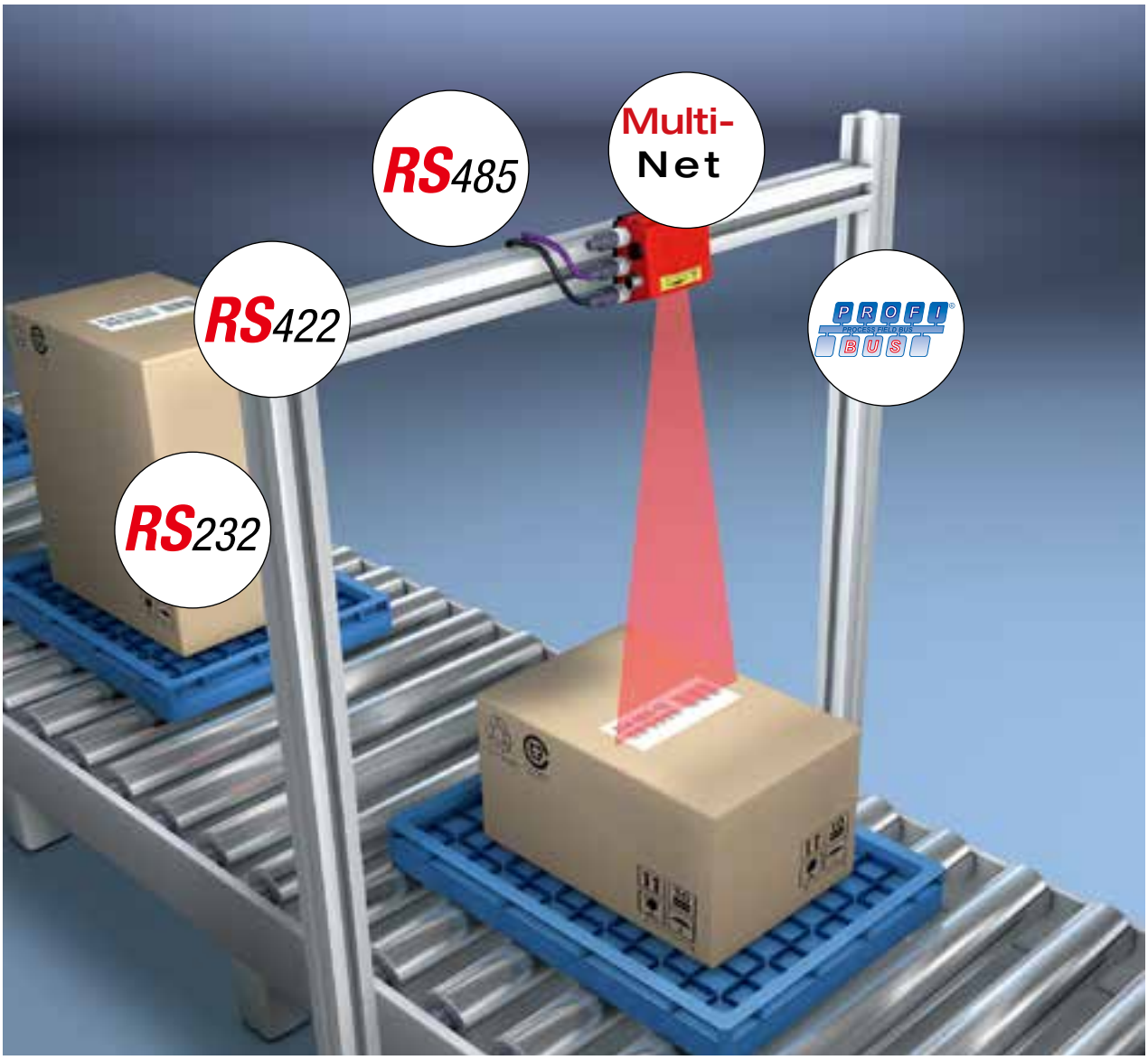

操作简单

丰富的通信接口和强大的技术参数

BCL 500i 系列的主要优点：

- 内置总线接口= i: 即插即用现场总线组网功能
- 条码重组技术 (CRT): 可以识别遭到破损或者污染的各种条码的创新技术
- 可调节的扫描频率，范围在每秒扫描 800 –1200 次: 可以识别高速运动中的条码
- 大景深和大角度的扫描能力: 可以识别较宽的传送线上物体的条码
- 采用 M12-Ultra-Lock™ 连接技术和智能紧固机理，使得接线变得简单快捷
- 具有菜单提示功能的多语言直观显示
- 通过 USB 接口，采用 WebConfig 工具可方便地设置参数
- 不同的扫描方式: 正面窗直线扫描、侧面窗直线扫描、摆镜扫描
- 带加热功能的 BCL 500i 可适应 -35 °C 的温度

BCL 500i 系列型号

BCL 500i

- 可作为 Leuze MultiNet plus 网络中的 MASTER 单元
- 适用于单机使用
- 操作界面可配置网络中 SLAVE 单元的参数

BCL 501i

- 可作为 Leuze MultiNet plus 等 Leuze 网络中的 SLAVE 单元
- 操作界面上可设置网络单元的地址

BCL 504i

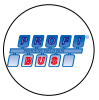

- 内置 PROFIBUS 接口
- 通过 PROFIBUS 可直接进行设置参数
- 操作界面上可设置 PROFIBUS 用户地址

BCL 508i

- 集成以太网通讯端口
- TCP/IP
- 波特率：10/100 Mbps

便捷地设置参数：

BCL 500i WebConfig

条码阅读器参数设置的快捷途径

本品集成的劳易测电子 WebConfig 工具提供了基于网络技术的图形用户界面，用以配置 BCL 500i 系列条码阅读器，与操作系统完全无关，用户无需安装设置软件，只要您的电脑具有 USB 借口。

WebConfig 工具采用 HTML 通信协议，并限制客户端仅使用标准技术 (HTML JavaScript 和 AJAX)，从而使得操作员可以在任何具有 USB 端口的 PC 上仅通过网页浏览器，比如 IE / NETSCAPE / FIREFOX / MAXTHON 等网页浏览器即可操作。只要使用 USB 线缆，通过 PC 的 USB 接口即可连接 BCL 500i 系列条码阅读器的 USB 服务接口。

WebConfig 工具需要设置登录密码才能进入，然后根据注册用户的权限级别对各个页面及其内容实行不同级别的访问控制。同时用户界面可以细分为不同的功能组，以便为不同操作状态下的用户提供最佳的支持。

各个参数的描述会出现在适当的位置，经预处理过的图形方式加以显现，从而提供了清楚的图解表现方式，而不是以极其抽象的数据方式呈现。所有的这些优点使得操作极其方便，创造出了面向应用的用户界面。

多种选择

任您所用



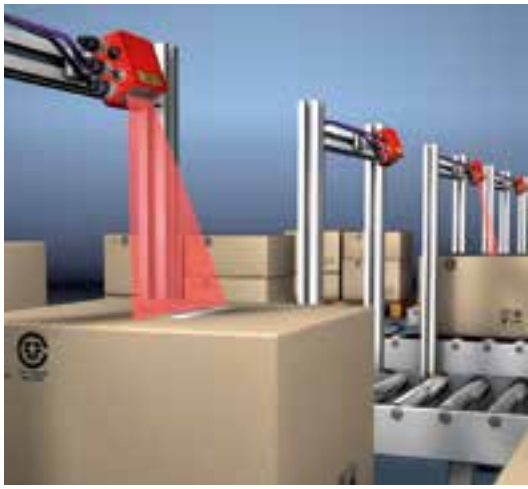

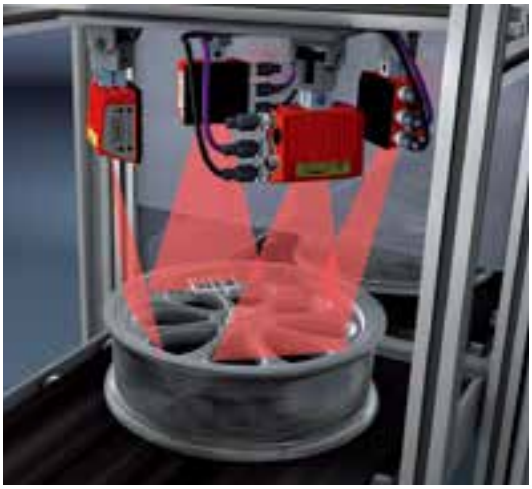
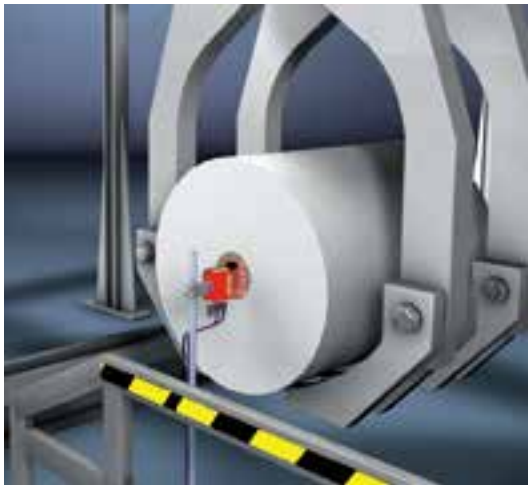
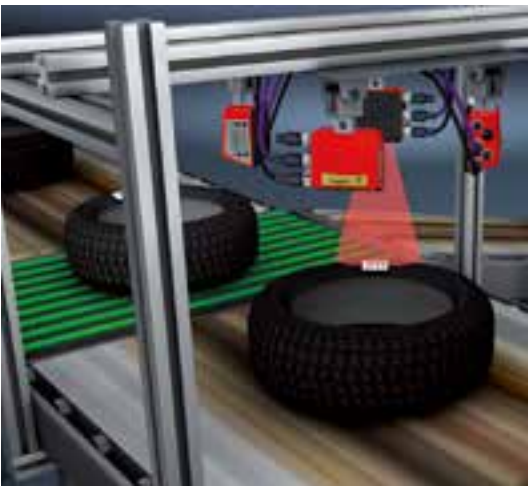

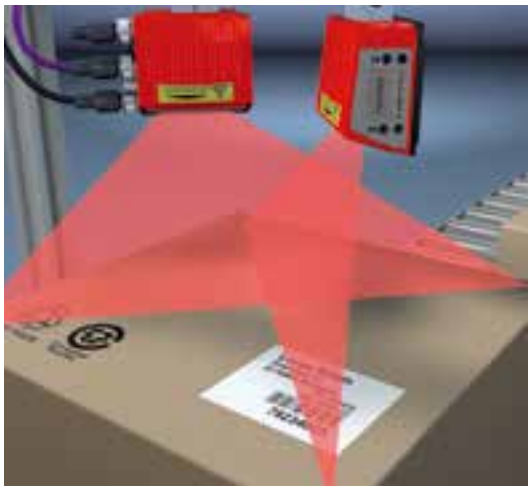

重要特性

BCL 500i/ BCL501i/

BCL 504i/ BCL 508i

* 有关带加热镜的传感器的数据，请参阅技术说明，
您可以从 www.leuze.de 上下载。

规格说明

	BCL 500i
正面窗单线型 (Line scanner)	无加热功能正面窗单线型条码阅读器规格说明
版本	
无加热功能正面窗单线型条码阅读器*	单机使用或者作为 MultiNet Plus 网络的 Master
光学参数	
光源	650 nm/655 nm (红光)
光束出口	前端
扫描频率	
扫描角度	最大为 60°
镜头种类	
阅读距离	参阅读取范围图表
激光保护等级	
条码参数	
条码类型	
每次扫描的可读取的最大条码数量	6
电气参数	
通讯方式	1 个RS232/422 和 1 个RS485
协议	Leuze Standard, Leuze MultiNet plus, ACK/NAK, 3964 (R), RK 512, Xon/Xoff
波特率	4800- 115400 bps
数据格式	数据位: 7,8/ 停止位: 1,2 奇偶位: 无, 偶, 奇
服务接口	兼容 USB 1.1, A-coded
输入/输出	
工作电压	10- 30 V DC
消耗电流	约 10W
操作界面	
显示屏	
按键数	4 个键
LED 指示灯	
机械参数	
保护等级	IP 65
重量	1.1kg
尺寸 (高 x 宽 x 深)	63x123.5x106.5 mm
外壳	压铸铝材
环境参数	
工作温度范围	0°C– 40°C
存放温度范围	-20°C– 70°C
湿度	
振动	IEC 60068-2-6, test FC
撞击	IEC 60068-2-27, Ea test
连续撞击	IEC 60068-2-29, test Eb
电磁兼容性	
摆镜型 (Line scanner with oscillating mirror)	
版本	
无加热功能摆镜型条码阅读器*	单机使用或者作为 MultiNet Plus 网络的 Master
光学参数	
光束出口	
摆镜频率	
最大摆镜角度	+/- 20° (可调)
电气数据	
消耗电流	约 14W
机械数据	
重量	1.5kg
尺寸 (高 x 宽 x 深)	84x173x147 mm
侧面窗单线型 (Line scanner with deflection mirror)	
版本	
无加热功能侧面窗单线型条码阅读器*	单机使用或者作为 MultiNet Plus 网络的 Master
光学参数	
光束出口	
光束出口的最大光学调节范围	+/- 10° (可使用操作界面或软件调节)
电气参数	
电流消耗	约 11W
机械数据	
重量	1.4kg
尺寸 (高 x 宽 x 深)	84x173x147 mm

	BCL 501i	BCL 504i	BCL 508i
	可作为 MultiNet Plus 网络的 Slave 单元	PROFIBUS DP	以太网
	650 nm/655 nm (红光)	650 nm/655 nm (红光)	650 nm/655 nm (红光)
	前端	前端	前端
	出厂设置: 每秒扫描 1000 次 (可调节范围为每秒扫描 800-1200 次)		
	最大为 60°	最大为 60°	最大为 60°
	参阅读取范围图表	参阅读取范围图表	参阅读取范围图表
	6	6	6
	1个RS485	1个RS485	以太网端口
	Leuze Standard, Leuze MultiNet plus	PROFIBUS DP	以太网, TCP/IP
	4800- 115400 bps	9.6 Kbps–12 Mbps	10 /100 Mbps
	数据位: 7,8/ 停止位: 1,2 奇偶位: 无, 偶, 奇	Slave DPV1	–
	兼容 USB 1.1, A-coded	兼容 USB 1.1, A-coded	兼容 USB 1.1, A-coded
	10- 30 V DC	10- 30 V DC	10- 30 V DC
	约 10W	约 10W	约 10W
	4 个键	4 个键	4 个键
	IP 65	IP 65	IP 65
	1.1kg	1.1kg	1.1kg
	63x123.5x106.5 mm	63x123.5x106.5 mm	63x123.5x106.5 mm
	压铸铝材	压铸铝材	压铸铝材
	0°C– 40°C	0°C– 40°C	0°C– 40°C
	-20°C– 70°C	-20°C– 70°C	-20°C– 70°C
	IEC 60068-2-6, test FC	IEC 60068-2-6, test FC	IEC 60068-2-6, test FC
	IEC 60068-2-27, Ea test	IEC 60068-2-27, Ea test	IEC 60068-2-27, Ea test
	IEC 60068-2-29, test Eb	IEC 60068-2-29, test Eb	IEC 60068-2-29, test Eb
	可作为 MultiNet Plus 网络的 Slave 单元	PROFIBUS DP	以太网
	侧面窗出光		
	+/- 20° (可调)	+/- 20° (可调)	+/- 20° (可调)
	约 14W	约 14W	约 14W
	1.5kg	1.5kg	1.5kg
	84x173x147 mm	84x173x147 mm	84x173x147 mm
	可作为 MultiNet Plus 网络的 Slave 单元	PROFIBUS DP	以太网
	+/- 10° (可使用操作界面或软件调节)	+/- 10° (可使用操作界面或软件调节)	+/- 10° (可使用操作界面或软件调节)
	约 11W	约 11W	约 11W
	1.4kg	1.4kg	1.4kg
	84x173x147 mm	84x173x147 mm	84x173x147 mm

读取范围图表

读取范围图表 - N 镜头

正面窗单线型/ 侧面窗单线型/ 摆镜型

Line scanner

with/without deflection mirror

or oscillating mirror

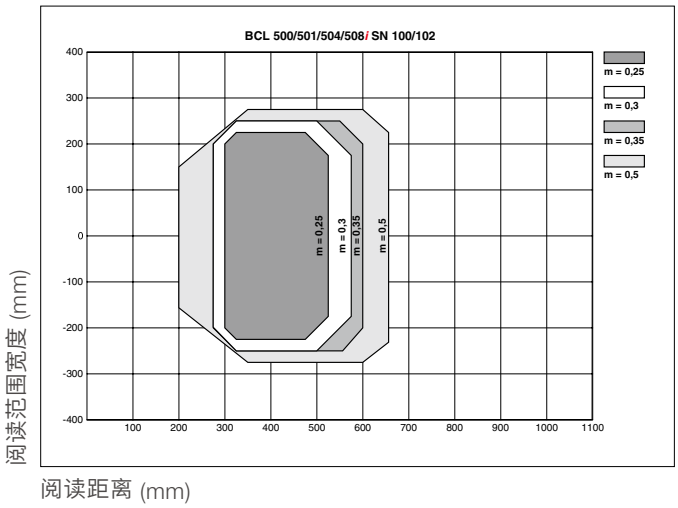

侧面窗单线型/ 摆镜型

Line scanner

with oscillating mirror

(lateral reading curve)

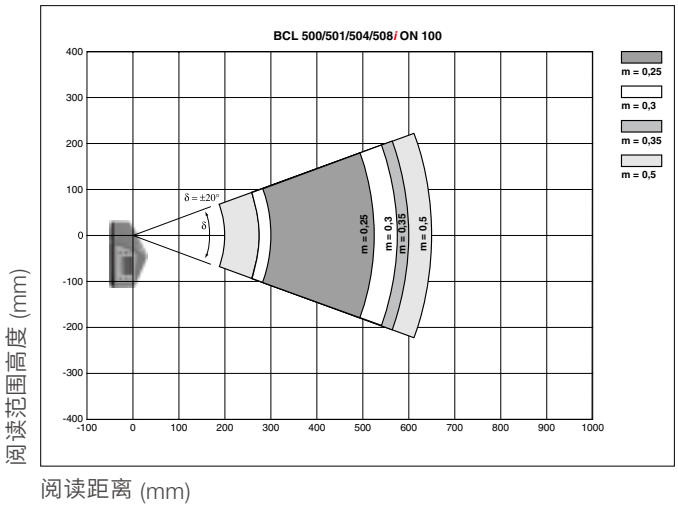

读取范围图表 - M 镜头

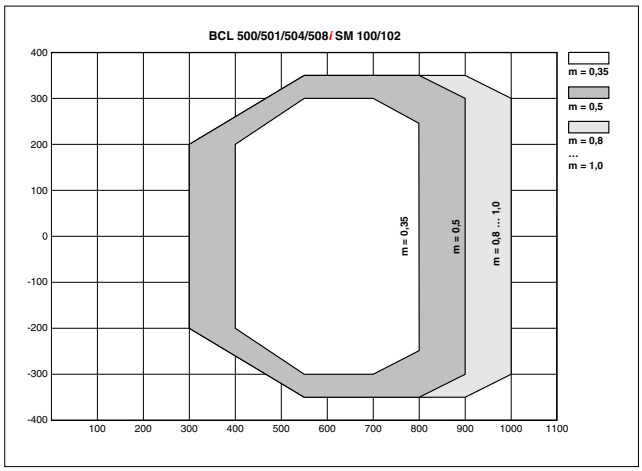

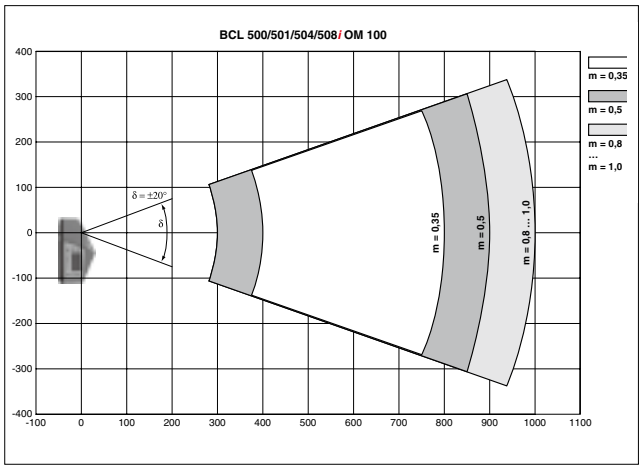

读取范围图表 - F 镜头

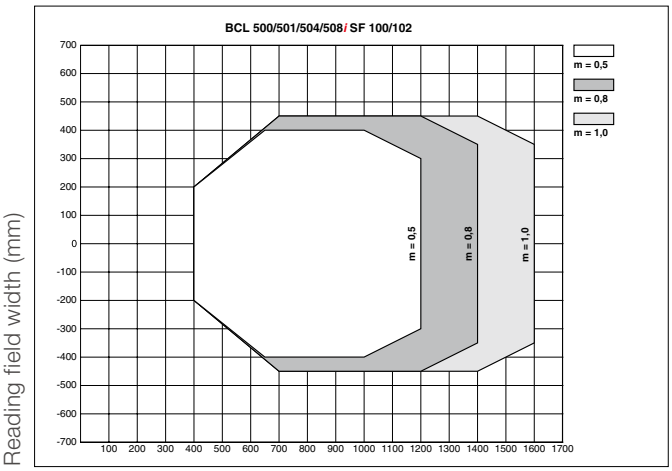

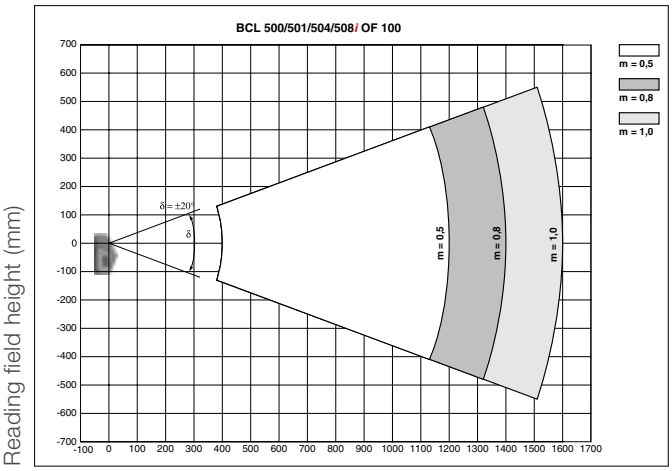

观其蓝色，知其敏锐。

BCL 600i条码阅读器配备蓝色激光二极管，景深增加50%
无需使用昂贵的调焦功能。

*方便*易用

惊人敏锐，令人称奇。

相比于传统扫描器的红色激光，蓝色激光让景深增加50%。这意味着BCL 600i不仅对被检测物体的间距波动更不敏感，而且，在距离不断改变的应用中往往不需要手动调焦。这就简化了仪器的结构，并且节省了检测条码的时间。

405 nm蓝色激光景深更深

不仅更敏锐，而且更出色

BCL 600i条码阅读器如此特别，并不仅仅因为令景深提高50%的蓝色激光二极管这一项技术。众多其他功能和详细解决方案共同让其成为日常自动化工作中创新可靠的帮手。
结合我们多年的应用技术以及根据您的需求订制的多种服务，这款产品的精彩之处就是我们“智能传感器业务”的另一个优秀实例。

*信号*冗余

高信号冗余，在非常高的传送机速度及细小分辨率的条件下，更能突显设备特点。

- 高达800/1000次/秒的扫描率
  能在非常高的传送机速度下确保可靠识别。
- 完美适用于
  0.2-0.5 mm的小分辨率以及特别大的景深。
- 残码重组技术（CRT）
  令脏污或残损条码得到识别。

*方便*易用

我们研发工作的重点是实现设备的简单操作，同时我们也不断优化设备的安装、校准、调试和运行。

- 易于调试
  使用M12连接技术和智能紧固理念，易于调试和连接。
- 直观的多语言显示
  菜单导航采用直观的多语言显示。
- 配置方便
  通过USB连接与集成WebConfig工具实现简便易行的配置。

*集成*总线连接

如果没有合适的接口，最好的设备对您都毫无用处。这就是我们特别强调与最重要的工业总线标准进行直接集成的原因。

- 工业以太网连接：
  PROFINET、以太网TCP/IP和UDP。

Ethernet

- MultiScan功能：
  可以通过TCP/IP和PROFINET建立逻辑扫描器站。
- 开关功能
  用于在线性或环形结构中建立网络。

高科技专为您的应用服务

技术数据	BCL 600i
光束出口	前端/单线型扫描器 垂直/摆镜
发散角	60°
集成接口	PROFINET、以太网TCP/IP
电源电压	10…30 V DC
环境温度	0°C…+40°C
连接	2 x M12（以太网输入/输出） 1 x M12（电源，SW1输入/输出） 1 x M12（SW 2输入/输出） 1 x USB 1.1（服务）

托盘识别

全方位条码扫描

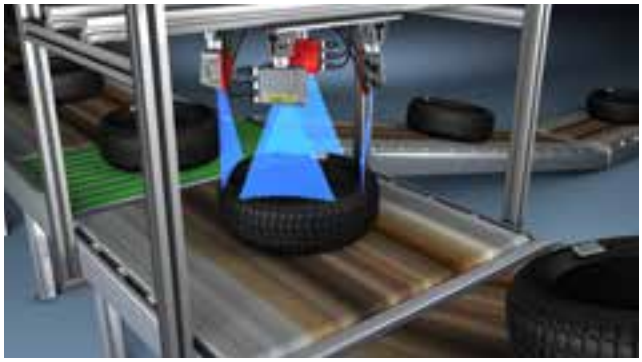

采用极大的景深对不同高度的物体进行条码扫描

不同条码位置的摆镜应用

中密度阅读区域曲线(M)

单线型扫描器

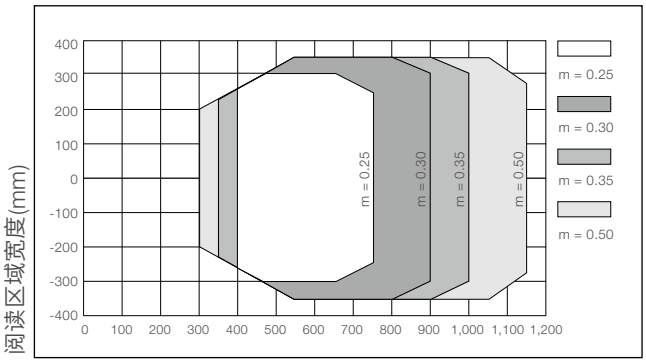

摆镜型扫描器

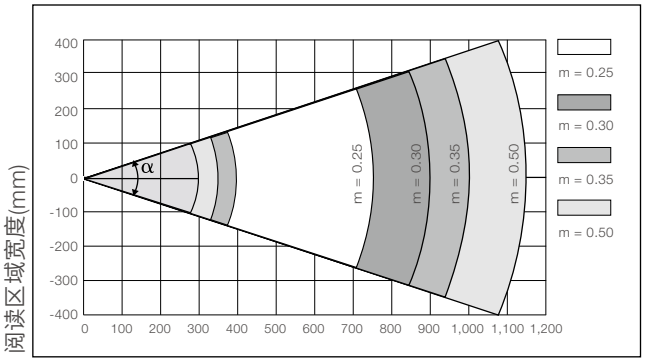

低密度阅读区域曲线(F)

单线型扫描器

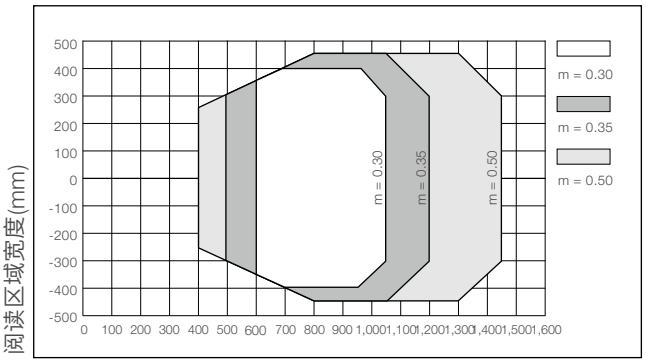

摆镜型扫描器

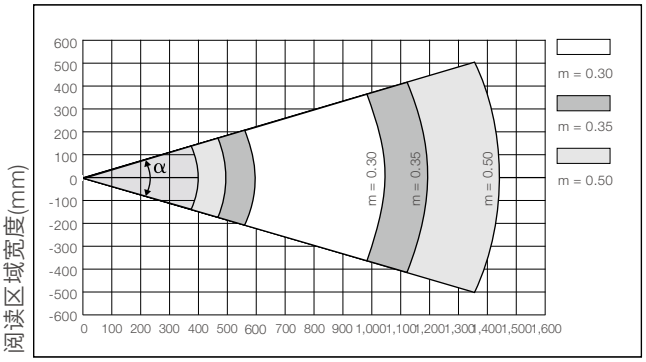

选型与应用

选型表

订货号	型号	描述
条码扫描器BCL 600i		
50126969	BCL 608i SM 102	单线型;正面窗;中等密度;以太网接口
50126970	BCL 608i OM 100	摆线型;中等密度;以太网接口
50126971	BCL 608i SF 102	单线型;正面窗;低密度;以太网接口
50126972	BCL 608i OF 100	摆线型;低密度;以太网接口
50126973	BCL 648i SM 102	单线型;正面窗;中等密度;PROFINET接口
50126974	BCL 648i OM 100	摆线型;中等密度;PROFINET接口
50126975	BCL 648i SF 102	单线型;正面窗;低密度;PROFINET接口
50126976	BCL 648i OF 100	摆线型;低密度;PROFINET接口
PWR插头用连接电缆		
50104557	K-D M12A-5P-5m-PVC	5m连接电缆;M12直形插座;A-coded;电缆开口
50104559	K-D M12A-5P-10m-PVC	10m连接电缆;M12直形插座;A-coded;电缆开口
BUS IN插头用连接电缆		
50106739	KB ET-2000-SA	2m连接电缆;D-coded;电缆开口
50106740	KB ET-5000-SA	5m连接电缆;D-coded;电缆开口
50106741	KB ET-10000-SA	10m连接电缆;M12直形插头;D-coded;电缆开口
50106742	KB ET-15000-SA	15m连接电缆;M12直形插头;D-coded;电缆开口
50106746	KB ET-30000-SA	30m连接电缆;M12直形插头;D-coded;电缆开口
50109880	KB ET-2000-SA-RJ45	2m连接电缆;M12直形插头;D-coded;RJ45
50109881	KB ET-5000-SA-RJ45	5m连接电缆;M12直形插头;D-coded;RJ45
50109882	KB ET-10000-SA-RJ45	10m连接电缆;M12直形插头;D-coded;RJ45
50109883	KB ET-15000-SA-RJ45	15m连接电缆;M12直形插头;D-coded;RJ45
50109886	KB ET-30000-SA-RJ45	30m连接电缆;M12直形插头;D-coded;RJ45

订货号	型号	描述
BUS OUT插头用连接电缆		
50106899	KB ET-2000-SSA	2m连接电缆;M12直形插头;D-coded;M12直形插头;D-coded
50106900	KB ET-5000-SSA	5m连接电缆;M12直形插头;D-coded;M12直形插头;D-coded
50106901	KB ET-10000-SSA	10m连接电缆;M12直形插头;D-coded;M12直形插头;D-coded
50106902	KB ET-15000-SSA	15m连接电缆;M12直形插头;D-coded;M12直形插头;D-coded
50106905	KB ET-30000-SSA	30m连接电缆;M12直形插头;D-coded;M12直形插头;D-coded
自定义插头		
50020501	KD 095-5A	连接PWR插头;M12直形插座;A-coded
50040155	KS 095-4A	连接SW IN/OUT插头;M12直形插头;A-coded
50108991	D - ET1	用户自定义的RJ45插头
50112155	S-M12A-ET	连接BUS IN和BUS OUT插头;M12直形插头;D-coded
50109832	KDS ET M12 / RJ45 W-4P	M12 D-coded转RJ45插头
USB电缆		
50107726	KB USB-Service	USB服务电缆
扩展参数存储		
50108833	USB Memory Set	扩展USB参数存储
安装系统		
50027375	BT 56	适用于柱状的安装支架
50111224	BT 59	适用于铝型材的安装支架
50106119	No.4 反射胶贴 100x100 mm	AutoReflAct功能用的反射胶贴

安装尺寸图

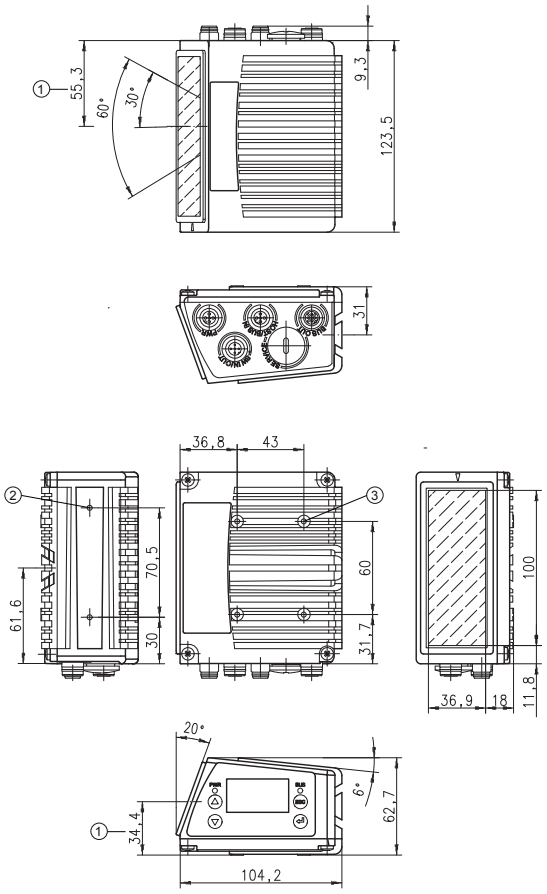

单线型条码扫描器安装尺寸
1 光轴
2 M4，7 mm深
3 M4，6 mm深

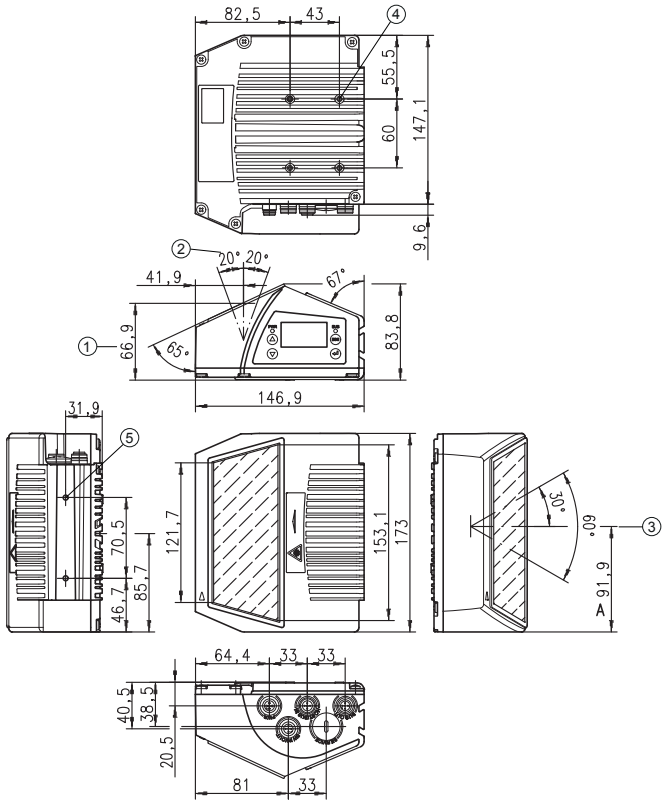

摆镜型条码扫描器安装尺寸
1 光轴
2 光束摆动范围
3 发散角
4 M4，7 mm深
5 M4，6 mm深

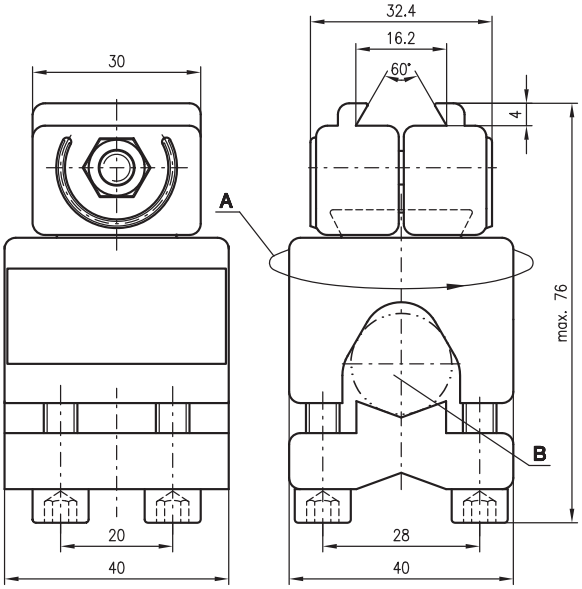

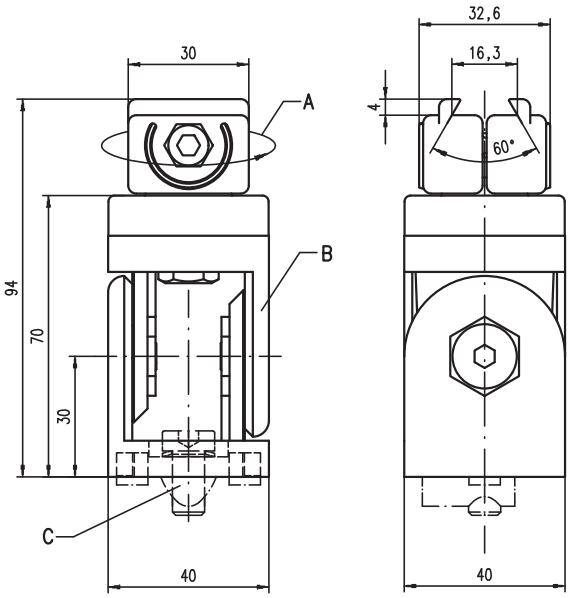

BT 56 安装系统
A 支撑架，可360度旋转
B 柱子，直径16…20 mm

BT 59 安装系统
A 支撑架，可360度旋转
B 铝型材连接处，±90度可调
C M8x16可拧紧汽缸，M8锯齿垫圈，M8侧边滑块，连接铝型材的插头（2个）

非常简单 — 配置过程也是如此

集成的现场总线使配置变得既快速又简单。

直接通过现场总线进行配置

*集成*的连接技术确保直接通过控制器实现设备的配置和运行。因此，所有相关数据在无需其他控制软件的情况下，直接传输到系统中的正确位置。WebConfig工具基于HTML，使得产品还能够在基于以太网（例如PROFINET）的现场总线中进行平行诊断。

劳易测电子的BCL 600i WebConfig工具。

集成的WebConfig工具提供独立于操作系统的、基于网络技术的多语言用户界面，可实现配置和参数设定。各项参数均以简单易懂的图形化方式呈现。

基于PROFINET总线的BCL 600i。

集成的PROFINET总线使得BCL 600i在HW Config中通过GSD/GSDML文件所包含的模块结构进行直接配置成为可能。设置好的参数存储在控制器中，如果设备更换，这些参数可自动传送到新设备。

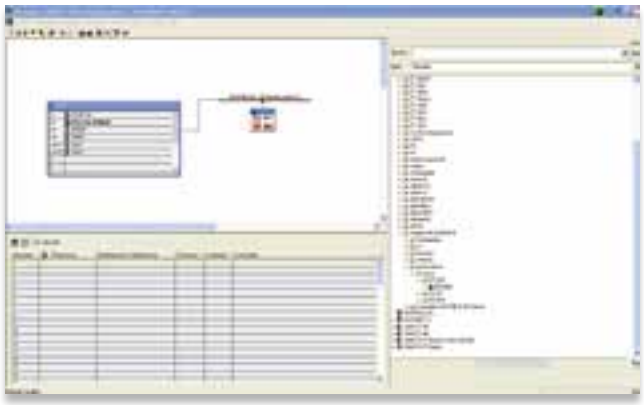

拥有“复眼”和超远视技术的条形码阅读器

BCL 95性能出众，是引领条码阅读器市场领先者。

即使在高速条件下，仍然轻松实现条码可靠读取

使用激光型条形码阅读器的用户都知道，条形码阅读器的安装一定要与被识别的条码之间保持一个角度，否则，就会产生读取不到的问题。这里的原因在于激光垂直于条码标签，返回的光强度太大，把阅读器致盲了，就像我们直接睁着眼睛看太阳一样。我们针对这一问题，提出了创新性的“复眼”方案，无论怎么安装，都可以阅读条码，让我们的工程师更愉快的工作！

另外，我们的设计师还采用了另一个新型技术，让BCL 95在保持如此娇小的身形下，可以具有超远的读码能力。在实验室的自动化里，最多可以识别6排试管架！

BCL 95 是一款紧凑型高景深一维条码阅读器
用于读取样品和试剂条码

在距离窗口仅为 25 mm 时读取区域高度 ≥80 mm
节省应用空间

BCL 95 扫描 8mil 条码时景深为 145 mm（解码速率 >90%）
读取 1 … 6 或 7 个通道（取决于货架宽度）
可在大读取范围中读取 6mil 条码 (150 µm)（并提供精确值）

出色的读取性能
即使是低对比度条码

常量扫描速率为 600 次扫描/秒
手动货架插入方式时保证可靠读取性能 (0,5 m/s)
在动态处理机器中保证可靠读取性能

耐化学物品读取窗口
通过所有常规清洁剂实验室测试

线性货架中样品 ID 读取　至少能可靠读取 6 个通道

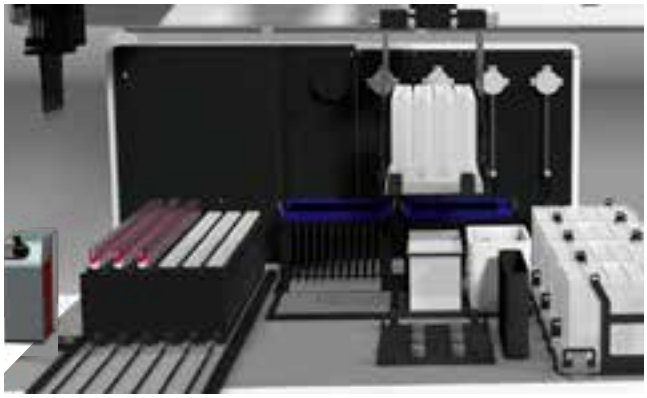

线性货架中样品 ID 读取

循环货架中样品/试剂 ID 读取

俯视图

技术参数

配件编号: 50138195 – BCL 95 M0/R2 – 固定式条码阅读器

基础数据	
系列	BCL 95
功能	
	AutoConfig 可选输出格式 多阅读/多扫描 I/O LED显示 参彩码比较 对准模式 阅读群发控制
读取数据	
可读条码类型	Codabar EAN 8/13码 39码 UPC-E EAN 128码 UPC-A 93码 32码 Pharma码 EAN/UPC 128码 2/5隔行扫描码
典型扫描速度	600 scans/s
光学数据	
读取距离	25 ... 170 mm
光源	激光, 红色
激光波长	655 nm
激光等级	1按照IEC 60825-1:2014 (EN 60825-1:2014) 2按照IEC 60825-1:2007 (EN 60825-1:2007)
传输信号波形	连续
有效发散角(读取范围开度)	66 °
模块大小	0.15 ... 0.5 mm
读取方法	单线
扫描速度	600 scans/s
射束偏转	依靠多边转轮
光束出口	侧向
电气数据	
保护电路	短路保护
性能数据	
供电电压 U_B	4.75 ... 5.5 V, DC
最大电流消耗	450 mA
输入端	
数字开关瓮输入数	1 光束
开关量输入	
电压类型	DC
开关电压	5V DC

技术参数

配件编号: 50138195 – BCL 95 M0/R2 – 固定式条码阅读器

输出	
数字开关量输出数	1 光束
开关量输出	
电压类型	DC
开关电压	5 ... 30V DC, 20MA
开关量输出1	
开关元件	晶体管, NPN
接口	
类型	RS 232
RS 232	
功能	过程
传输速度	4,800 ... 57,600 Bd
数据格式	可调
起始位	1
数据位	7，8
停止位	1，2
奇偶性	可调
传输协议	可调
数据编码	ASCII HEX
服务接口	
类型	RS 232
RS 232	
功能	服务
连接	
连接数量	1 光束
连接1	
类型	电缆
功能	信号输入 信号输出 数据接口 供电电源
电缆长度	2,000 mm
护套材料	PVC
电缆颜色	黑色
导线数量	6 芯
核心截面	0.081 mm^2
机械数据	
设计	方形
尺寸(宽 X 高 X 长)	62 mm x 56.9 mm x 23.8 mm
外壳材料	压属, 压铸锌
镜头盖材料	玻璃
净重	210 g
外壳颜色	红色 银
紧固类型	紧固螺纹

技术参数

配件编号: 50138195 – BCL 95 M0/R2 – 固定式条码阅读器

操作和显示	
显示类型	LED
LED数	2 光束
环境数据	
环境温度，工作	5 ... 40 °C
环境温度，储藏	-20 ... 60 °C
相对湿度(不凝结)	0 ... 90 %
最大外赢光线保护	2,000 lx
认证	
防护等级	IP 54
安全等级	III
认证	c UL US
符合由标准定义的EMC测试程序	EN 61326-1:2013-01 FCC 15-CFR 47 Part 15 (09-07-2015) Limits Class B
符合由标准定义的冲击测试程序	IEC 60068-2-27, Ea试验
符合由标准定义的振动测试程序	IEC 60068-2-6, FC试验
分类	
税率编号	84719000
eCl@ss 8.0	27280102
eCl@ss 9.0	27280102
ETIM 5.0	EC002550

技术参数

配件编号: 50138196 – BCL 95 M2/R2 – 固定式条码阅读器

基础数据	
系列	BCL 95
功能	
	可选输出格式 对准模式 阅读耘发控制 I/O AutoConfig 参考码比较 LED显示 多阅读/多扫描
读取数据	
可读条码类型	93码 EAN/UPC Codabar Pharma码 EAN 8/13码 UPC-E 32码 39码 UPC-A 2/5隔耑扫描码 EAN 128码 128码
典型扫描速度	600 scans/s
光学数据	
读取距离	41 ... 186 mm
光源	激光, 红色
激光波长	655 nm
激光等级	1按照IEC 60825-1:2014 (EN 60825-1:2014) 2按照IEC 60825-1:2007 (EN 60825-1:2007)
传输信号波形	连续
有效发散角(读取范围开度)	66 °
模块大小	0.15 ... 0.5 mm
读取方法	单线
扫描速度	600 scans/s
射束偏转	依靠多边转轮
光束出口	正面
电气数据	
保护电路	短路保护
性能数据	
供电电压 U_B	4.75 ... 5.5 V, DC
最大电流消耗	450 mA
输入端	
数字开关羻输入数	1 光束
开关量输入	
电压类型	DC
开关电压	5V DC

技术参数

配件编号: 50138196 – BCL 95 M2/R2 – 固定式条码阅读器

输出	
数字开关量输出数	1 光束
开关量输出	
电压类型	DC
开关电压	5 ... 30V DC, 20MA
开关量输出1	
开关元件	晶体管, NPN
接口	
类型	RS 232
RS 232	
功能	过程
传输速度	4,800 ... 57,600 Bd
数据格式	可调
起始位	1
数据位	7，8
停止位	1，2
奇偶性	可调
传输协议	可调
数据编码	HEX ASCII
服务接口	
类型	RS 232
RS 232	
功能	服务
连接	
连接数量	1 光束
连接1	
类型	电缆
功能	供电电源 信号输出 信号输入 数据接口
电缆长度	2,000 mm
护套材料	PVC
电缆颜色	黑色
导线数量	6 芯
核心截面	0.081 mm²
机械数据	
设计	方形
尺寸(宽 X 高 X 长)	62 mm x 23.8 mm x 43.5 mm
外壳材料	压属, 压铸锌
镜头盖材料	玻璃
净重	210 g
外壳颜色	银 红色
紧固类型	紧固螺纹

技术参数

配件编号: 50138196 – BCL 95 M2/R2 – 固定式条码阅读器

操作和显示	
显示类型	LED
LED数	2 光束
环境数据	
环境温度，工作	5 ... 40 °C
环境温度，储藏	-20 ... 60 °C
相对湿度(不凝结)	0 ... 90 %
最大外赢光线保护	2,000 lx
认证	
防护等级	IP 54
安全等级	III
认证	c UL US
符合由标准定义的EMC测试程序	EN 61326-1:2013-01 FCC 15-CFR 47 Part 15 (09-07-2015) Limits Class B
符合由标准定义的冲击测试程序	IEC 60068-2-27, Ea试验
符合由标准定义的振动测试程序	IEC 60068-2-6, FC试验
分类	
税率编号	84719000
eCl@ss 8.0	27280102
eCl@ss 9.0	27280102
ETIM 5.0	EC002550

SMART
SENSOR
BUSINESS

SMART IS
TO THINK **EASY**
TO SHARE **EXPERIENCE**
TO BE CLOSE
TO CREATE **FUTURE**

“智能”即
简单易用
分享**经验**
贴近客户
创造**未来**

50多年的丰富经验使劳易测电子成为为工业自动化提供创新、高效的传感器解决方案的真正专家。凭借我们广泛的销售和服务网络、专业的咨询服务以及可靠的客户服务，我们将始终伴您左右 —— 无论您身在何处。

www.smart-sensor-business.com/en/

Felix Beintner，

国际订单管理

SMART
SENSOR
BUSINESS

我们是您的传感器专家

50多年来，我们一直在开发、生产并销售针对工业自动化的高效传感器解决方案。

劳易测电子集团概览

成立时间	1963
公司结构	两合公司，家族式企业
CEO	Ulrich Balbach
总部	德国Owen
分销公司数量	18
生产地点数量	5
技术能力中心数量	3
经销商数量	42
员工人数	> 1,200

产品范围

开关传感器
测量传感器
操作安全产品
识别系统
数据传输系统
工业图像处理
配件

行业专业知识

内部物流
包装行业
机床行业
汽车行业
医疗技术

Leuze electronic GmbH + Co. KG

In der Braike 1
73277 Owen
电话：+49 7021 573-0
传真：+49 7021 573-199
电子邮箱：info@leuze.de
www.leuze.com.cn

始终
伴您左右

无论在公司内部还是外部，拉近距离对我们而言都很重要。因此，我们在世界各地设立了办事处，务必亲自为您提供快捷的服务。我们在四大洲生产传感器，从而使我们能够为您提供可靠的产品供应。

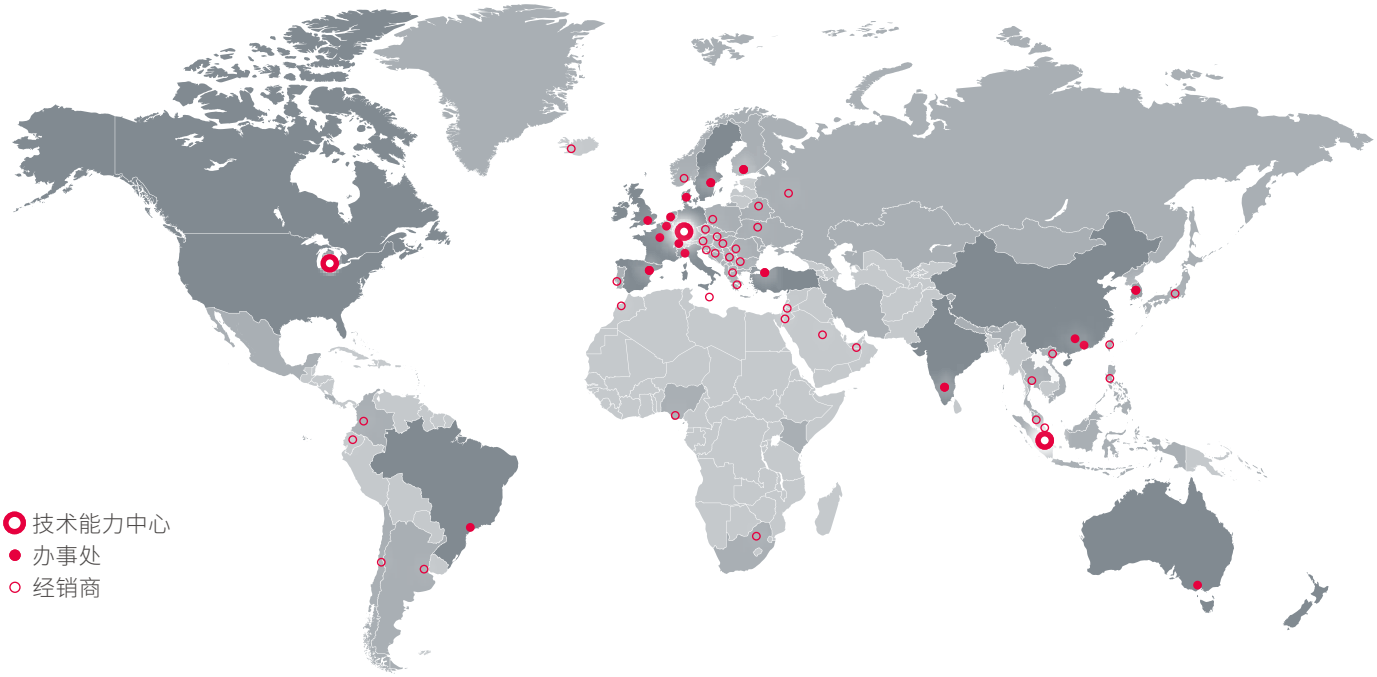

澳大利亚 | 新西兰 | 比利时 | 巴西 | 中国 | 丹麦 | 瑞典 | 法国 | 德国 | 英国 | 中国香港 | 印度 | 意大利 | 荷兰 | 瑞士 | 新加坡 | 西班牙 | 韩国 | 土耳其 | 美国 | 加拿大

SMART
SENSOR
BUSINESS

Leuze electronic
the sensor people

销售与服务

www.leuze.com.cn

全国服务热线 4009308626

劳易测电子贸易（深圳）有限公司

Leuze electronic Trading (Shenzhen) Co., Ltd.

深圳市南山区深云西二路 天健创智中心 A 栋塔楼第 9 层

9/F, Tower A, Tagen Knowledge & Innovation Center, West Second Shenyun Road, Nanshan District,Shenzhen 518074 P.R. China

Tel : +86 (0) 755 8626 4909

E-mail: info.cn@leuze.com

劳易测电子贸易（深圳）有限公司上海分公司

Leuze electronic Trading (Shenzhen) Co., Ltd. Shanghai Branch

上海市杨浦区政立路 497 号国正中心办公楼 1 幢 806、807 室

Room 806 & 807, Tower 1, Innov Center, No.497 Zhengli Road, Yangpu District, Shanghai 200433 P. R. China

Tel : +86 (0) 21 5508 5630

E-mail: info_sh.cn@leuze.com

劳易测电子贸易（深圳）有限公司北京分公司

Leuze electronic Trading (Shenzhen) Co., Ltd. Beijing Branch

北京市朝阳区阜通东大街 12 号楼宝能中心 1306 室

Room 1306, Baoneng Center, No. 12 Futong East Street, Chaoyang District, Beijing 100102 P. R. China

Tel: +86 (0) 10 8440 9722/ 23/ 26

E-mail: info_bj.cn@leuze.com

劳易测电子贸易（深圳）有限公司成都分公司

Leuze electronic Trading (Shenzhen) Co., Ltd. Chengdu Branch

成都市人民南路 3 段 1 号平安财富中心 2208 号

Room. 2208, Chengdu Ping An Fortune Center No.1, Section 3, Re nmin South Road, Wuhou District, Chengdu, Sichuan Province, 610041 P.R. China

Tel: +86 (0) 28 6429 2243

办事处

广州办事处

地址：广州市越秀区环市路 417 号东方广场东塔 602 室

邮编：510660

电话：+86 (0)20 3761 9657

官 方 微 信 号

CN01 10/03/2016 80010020047